SONY

4-688-041-**42**(1)

Underwater Housing

Betjeningsvejledning / Návod k použití
Käyttöohjeet / تعليمات التشغيل

©2016 Sony Corporation
Printed in China

http://www.sony.net/

4688041420

MPK-URX100A

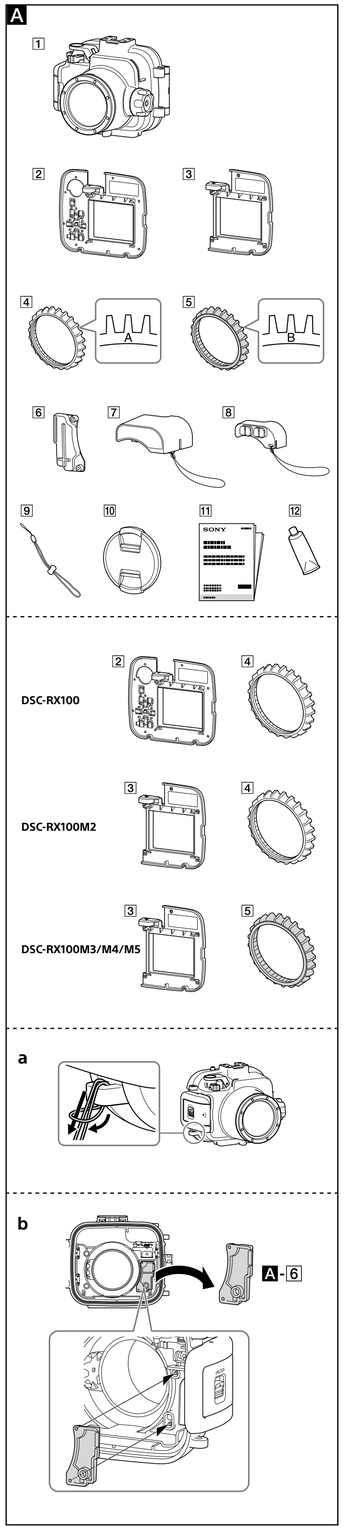

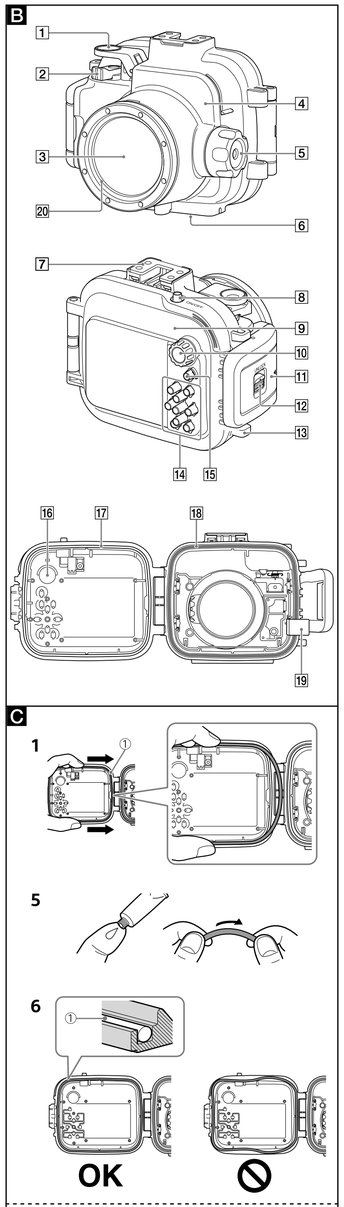

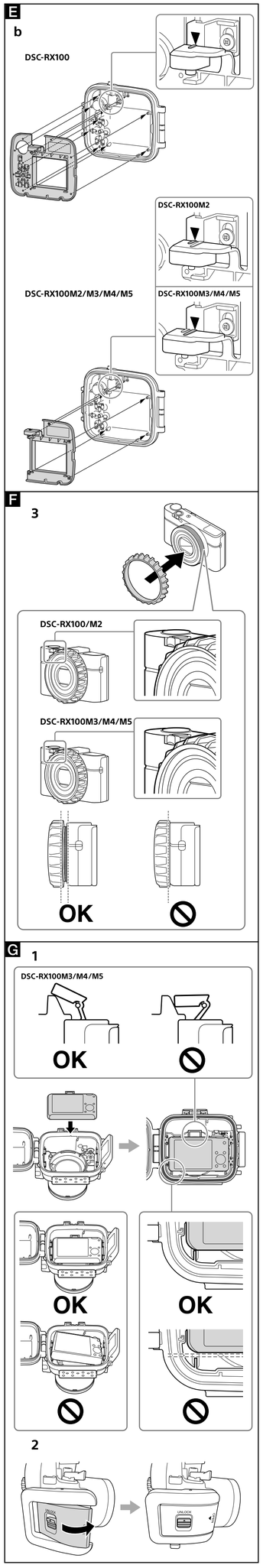

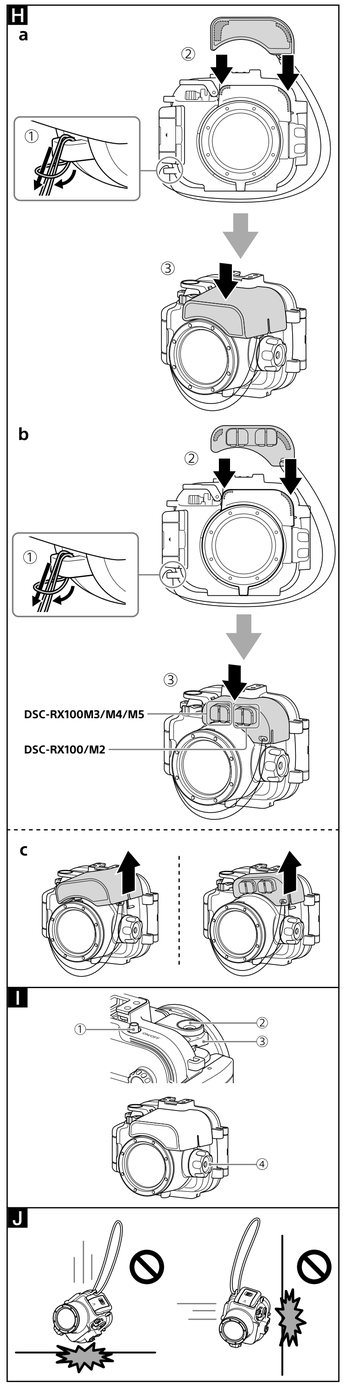

- I den usandsynlige situation at en funktionsfejl på denne enhed forårsager beskadigelse pga. vandlækage, dækker Sonys garanti ikke for skader på udstyr indeholdt i den (kamera, batteripakke osv.), det optagede indhold, og ej heller ikke udgifter forbundet med fotografering.

Medfølgende genstande (A)

1. Undervandshus (1)
2. Bagmontering A (til DSC-RX100) (1)
3. Bagmontering B (til DSC-RX100M2/M3/M4/M5) (1)
4. Adapter til objektivring A (til DSC-RX100/M2, grå) (1)
5. Adapter til objektivring B (til DSC-RX100M3/M4/M5, sort) (1)
6. Frontmontering (1) (monteret på denne enhed)
7. Diffuser (1) (med snot monteret)
8. Ekstern blitzadapter (1) (med snor monteret)
9. Håndrem (1) (A-a)
10. Forreste objektivdæksel (1)
11. Trykt dokumentation
12. Siliconefedt (1)

Identificering af delene (B)

1. Udløserknap
2. Zoomknap
3. Frontglas
4. Fronthus
5. Objektivringens drejehjul
6. Stativgevind
7. Tilbehørssko
8. ON/OFF (strøm)-knap
9. Baghus
10. Funktionshjul
11. Spænde
12. Spændets låsemekanisme
13. Løkke til håndrem
14. Betjeningsknapper
15. MOVIE (film)-knap
16. Koblingsgummi til funktionshjul
17. O-ring
18. Dryppfri pakning
19. Afstandsstykke (Sørg for at fjerne afstandsstykket, når du anvender denne enhed. Monter afstandsstykket ved opbevaring.)
20. Filtergevind

O-ring og drypfri pakning (C)

Vedligeholdelse af O-ringen er meget vigtigt. Manglende vedligeholdelse af O-ringen i overensstemmelse med instruktionerne kan medføre, at der lækker vand ind, hvilket får denne enhed til at synke.

O-ring

Denne enhed anvender en O-ring til at bevare dens modstandsdygtighed over for vand.

Påsætning af O-ringen

Undgå støvede eller sandede steder ved påsætning af O-ringen.

1. **Fjern den O-ring, som er monteret på denne enhed.** (1)
   For at fjerne O-ringen skal du trykke forsigtigt på den og skyde den i pilens retning som illustreret. Dette gør O-ringen tilstrækkelig løs, så den er nem at fjerne. Pas på ikke at ridse O-ringen med din fingernegl.
2. **Efterse O-ringen.**
   - Kontroller omhyggeligt for snavs, sand, hår, støv, salt, tråde osv. på O-ringen. Hvis du finder noget, skal du sørge for at tørre den af med en blød klud.

     ▲Snavs ▲Sand ▲Hår
   - Før din fingerspids forsigtigt omkring O-ringen for at kontrollere for usynligt snavs.
   - Vær omhyggelig med ikke at efterlade nogen tøjfibre på O-ringen, efter den er tørt af.
   - Kontroller O-ringen for revner, skævhed, forvridning, finsplitning, ridser, indlejret sand osv. Udskift O-ringen, hvis du finder noget af dette.

     ▲Revner ▲Forvridning ▲Ridser
3. **Efterse O-ringens rille på baghuset.**
   Fjern omhyggeligt eventuelle sandkorn eller størknet salt, som sidder i rillen.
4. **Efterse O-ringens kontaktflade på fronthuset på samme måde.**
5. **Påfør siliconefedtet som fulgte med O-ringen.**
   - Brug dine fingerspidser til at smøre hele overfladen af O-ringen med en lille dråbe tyndt og jævnt fordelt siliconefedt, som illustreret.
   - Sørg for, at der altid er en tynd belægning af siliconefedt på overfladen af O-ringen. Siliconefedtet beskytter O-ringen og forhindrer slid.

Siliconefedt
Brug kun det medfølgende siliconefedt. Andre slags siliconefedt vil beskadige O-ringen og forårsage vandlækager.
Når du er færdig med at påføre siliconefedt, skal du vaske dine hænder med vand og sæbe.
Førstehjælpsforanstaltninger
Øjenkontakt Skyl straks med rigeligt vand. Opsøg lægehjælp, hvis der udvikles irritation, som ikke forsvinder.
Hudkontakt Vask huden med sæbe og vand. Opsøg lægehjælp, hvis der udvikles irritation, som ikke forsvinder.
Indtagelse Skyl munden. Opsøg straks lægehjælp.

6. **Sæt O-ringen (1) ind i rillen på denne enhed.**
   Sæt O-ringen lige ind i rillen og vær opmærksom på de følgende punkter:
   – Kontroller for snavs på O-ringen.
   – Kontroller, at O-ringen ikke er drejet eller stikker ud.
   – Træk ikke hårdt i O-ringen.

Sidste kontrol

Kontroller O-ringen igen for eventuelt snavs, ridser eller forvridninger osv.

En løs eller klemt O-ring, eller sand eller snavs på O-ringen kan muligvis forårsage lækager under vandet.
Sørg for, at kontrollere O-ringen inden brug.

Sådan kontrolleres for vandlækager

Inden kameraet installeres, skal du lukke denne enhed og sænke den ned i vand for at sikre, at der ikke lækker vand ind.

Drypfri pakning (C-a)

Fjern ikke den drypfri pakning (①) og påfør ikke siliconefedt på den.

Hvis pakningen er slap eller i klemme mellem husene, kan der muligvis lække vand ind i denne enhed. Hvis den drypfrie pakning falder af, skal du sætte pakningen omhyggeligt på, mens du sørger for, at den ikke vrides.

Levetid for O-ringen og den drypfri pakning

Levetiden for O-ringen varierer afhængigt af brugsfrekvensen af denne enhed og opbevaringsforholdene. Den er generelt på ca. et år. Udskift den drypfrie pakning med en ny, hvis du finder ridser på eller revner i den. Efter udskiftning skal du kontrollere, at der ikke lækker vand ind.

Vedligeholdelse

- Efter brug af denne enhed i eller ved havet skal du beholde denne enhed lukket vha. spændet og vaske dem sammen i ferskvand for at fjerne salt og sand, og derefter tørre dem af med en blød tør klud. Det anbefales, at du beholder denne enhed lukket vha. spændet og nedsænket i ferskvand i ca. 30 minutter. Hvis denne enhed efterlades med salt på, kan metaldelene muligvis tage skade eller ruste, hvilket kan medføre vandlækager.
- Tør denne enhed af indvendigt med en blød tør klud. Vask den ikke indvendigt med vand.

Sørg for, at udføre vedligeholdelsen ovenfor hver gang du anvender denne enhed. Brug ikke nogen former for opløsningsmiddel som f.eks. sprit, benzin eller malingsfortynder til rengøring, da dette muligvis kan beskadige overfladebelægningen på denne enhed.

Når denne enhed opbevares

- Monter afstandsstykket, som følger med denne enhed, for at forhindre slid af O-ringen.(B)
- Forhindr støv i at samle sig på O-ringen.
- Smør O-ringen med et tyndt lag siliconefedt og sæt den ind i dens tilhørende rille, og opbevar derefter denne enhed på et køligt sted med god ventilation. Lås ikke spændet.
- Opbevar ikke denne enhed på et koldt, meget varmt eller fugtigt sted, eller sammen med naftalin eller kamfer, da disse forhold muligvis kan beskadige denne enhed.

Klargøring

Montering af bagmonteringen på denne enhed (E-a, b)

- Der følger to (2) typer bagmonteringer med til denne enhed. Brug den bagmontering, der passer til dit kamera. Brug af den forkerte montering kan muligvis beskadige kameraet, eller gøre at der lækker vand ind i denne enhed.
- Anvend ikke overdrevent meget tryk, når du monterer bagmonteringen.
- Sørg for, at de fjernede monteringers form holdes intakt under opbevaring.

Klargøring af O-ringen og den drypfrie pakning

1. Fjern den O-ring, som er monteret på denne enhed.
2. Smør O-ringen med siliconefedt.
3. Montér O-ringen på denne enhed.
4. Kontrollér den drypfrie pakning for sand og snavs.

Installering af kameraet i denne enhed

- Installér kameraet i denne enhed på et sted med lav luftfugtighed, som f.eks. på et indendørs sted. Ændring og lukning af denne enhed på et varmt og fugtigt sted kan muligvis forårsage dugning indvendigt i denne enhed.
- Der følger to (2) typer adaptere til objektivring med til denne enhed. Brug den adapter til objektivring, der passer til dit kamera. Brug af den forkerte adapter til objektivring kan muligvis beskadige kameraet, eller gøre at der lækker vand ind i denne enhed.
- Se også den betjeningsvejledning som fulgte med dit kamera.

Klargøring af kameraet (F)

1. **Fjern remmen fra kameraet.**
2. **Sæt batteripakken og hukommelseskortet i.**
   Sørg for at anvende en fuldt opladet batteripakke.
   Sørg for, at der er tilstrækkelig plads på hukommelseskortet til optagelse af billeder.
3. **Montér den adapter til objektivring, der passer til dit kamera.**
   DSC-RX100/RX100M2: Adapter til objektivring A (til DSC-RX100/M2, grå)
   Andre modeller: Adapter til objektivring B (til DSC-RX100M3/M4/M5, sort)
4. **Tryk på ON/OFF (strøm)-knappen for at tænde for kameraet.**
5. **Vælg optagetilstanden.**
6. **Brug MENU til at indstille [AF-lampe] til [Fra].**
   AF-lampen kan ikke anvendes sammen med denne enhed.
7. **Kontrollér objektivet og LCD-skærmen for snavs.**
8. **Lad blitzen poppe op.**
   Afhængigt af blitztilstanden lyser kameraets blitz altid.
9. **Tryk på ON/OFF (strøm)-knappen for at slukke for kameraet.**
   Installering af kameraet i denne enhed, mens kameraet er tændt, kan muligvis beskadige kameraets objektiv.

Installering af kameraet i denne enhed (G)

Når et af de følgende monteringsgreb (medfølger ikke) er monteret på dit kamera, skal du fjerne frontmonteringen fra denne enhed inden installering.
(A-b)
- AG-R1
- AG-R2

1. **Installér kameraet i denne enhed.**
2. **Luk baghuset og fastgør spændet.**
   Bemærk
   Når du lukker baghuset, skal du sørge for at alt, såsom håndremmen, snoren eller hår, ikke er i vejen. Hvis der er noget som sidder i klemme mellem front- og baghuset på denne enhed, kan der muligvis lække vand i denne enhed.
3. **Betjen knapper og hjul på denne enhed adskillige gange for at sikre dig, at kameraet inden i fungerer ordentligt.**

Montering af diffuseren eller den eksterne blitzadapter (H)

Du kan ikke montere diffuseren og den eksterne blitzadapter samtidigt.

- **Montering af diffuseren (H-a)**
- **Montering af den eksterne blitzadapter (H-b)**
- **Afmontering af diffuseren eller den eksterne blitzadapter (H-c)**

Om filtergevindet

- Filtergevindet gør det muligt at montere et tilbehør med en diameter på 67 mm.
- Afhængigt af tilbehøret kan billeder muligvis forekomme delvist mørke eller forvrængede, når de optages med tilbehøret monteret på denne enhed.
- Visse objektiver som f.eks. et konverterobjektiv og et makroobjektiv kan ikke anvendes sammen med DSC-RX100 og DSC-RX100M2.

Brug af denne enhed

Inden du optager med kameraet i denne enhed under vand, skal du først tage dem til en dybde på ca. 1 m og sikre dig, at kameraet fungerer ordentligt, og der ikke lækker vand ind i denne enhed, hvorefter du foretager dit dyk. For detaljer om kameraets funktioner skal du se den betjeningsvejledning som fulgte med kameraet.

Optagelse (I)

1. **Tryk på ON/OFF (strøm)-knappen (①) for at tænde for kameraet.**
2. **Tryk på udløserknappen (②) for at optage billeder.**
   - Brug zoomknappen (③) til at zoome ind/ud.
   - Brug objektivringens drejehjul (④) til at zoome ind/ud eller justere fokus.

Brug/indstilling af funktionerne

Du kan ikke betjene kontrolhjulet på kameraet, når du anvender denne enhed, men du kan ændre indstillingerne med kameraets menu.

Afhængigt af kameraet er visse funktioner ikke til rådighed med denne enhed.

Valg af tilstanden

Vælg optagetilstanden vha. funktionshjulet på denne enhed. Du kan ikke optage lyd ordentligt under optagelse af film.

Bemærkninger om optagelse

- Hvis du ikke optager nogen billeder i en bestemt tidsperiode, slukker kameraet automatisk, for at forhindre at batteripakken løber tør. Du skal tænde for strømmen igen for at anvende kameraet igen.
- Når du anvender kameraets blitz inden i denne enhed, er den effektive blitzrækkevidde reduceret, og billeder vil have tendens til at være generelt mere mørke, så optageafstanden kan være kraftigt reduceret under visse optageforhold (helt mørkt osv.). Under sådanne forhold anbefales det, at du anvender en ekstern undervandslampe udover blitzen.
- Hvis du anvender blitzen under vand, kan blitzlyset muligvis blive reflekteret af partikler i vandet og ses på billedet som lyscirkler.
- Reflekteret skær kan muligvis opstå afhængigt af optagetilstanden. Hvis dette sker, skal du skifte forholdene.
- Farver på undervandsbilleder afhænger af dybde, vejr og vandforhold. Juster venligst indstillingen Hvidbalance i henhold dertil.

Afspilning

Du kan anvende betjeningsknapperne på denne enhed til at få vist de gemte billeder og film på LCD-skærmen på dit kamera. Men mens kameraet er inden i denne enhed, kan du ikke høre filmlyden.

Fjernelse af kameraet

Inden du åbner denne enhed, skal du skylle den med vand fra hanen eller ferskvand og derefter tørre vandet af med en blød klud. Når du åbner den, skal du passe på, at vand fra din krop, dit hår eller våddragtens ærmer ikke drypper på kameraet.

1. **Tryk på ON/OFF (strøm)-knappen for at slukke for kameraet.**
   Fjernelse af kameraet fra denne enhed, mens kameraet er tændt, kan muligvis beskadige kameraets objektiv.
2. **Åbn denne enhed.**
3. **Fjern kameraet fra denne enhed.**
   Når kameraet har været anvendt i lang tid, varmes kameraet op. Behold kameraet inde i denne enhed i et stykke tid for at lade det køle af, inden du fjerner det fra denne enhed. Sørg for ikke at tabe kameraet, når du fjerner det.

Fejlfinding

Inden du sender denne enhed til reparation, skal du kontrollere det følgende, for at se om det hjælper dig med at løse dit problem. Hvis det ikke hjælper, skal du kontakte Sonys servicecenter for kundeinformation.

Der er vanddråber inden i denne enhed.
- Der er ridser eller revner på O-ringen.
  → Udskift O-ringen med en ny.
- O-ringen er ikke placeret korrekt.
  → Kontrollér metoden for montering af O-ringen.

Optagefunktionen fungerer ikke.
- Kameraet opheder.
  → Lad kameraet ligge på et køligt sted i et stykke tid, så det kan køle af.
- Der er monteret den forkerte montering.
  → Montér den rigtige montering for dit kameraet på korrekt vis.

Tilstanden er ikke ændret.
- Der er snavs eller støv på monteringen.
  → Fjern alt snavs eller støv fra monteringen med en fugtet klud.

Betjeningsknapperne på denne enhed føles tunge at trykke på, som om de sidder lettere fast, eller langsomme til at poppe tilbage på plads.
- Hver enkelt knap indeholder en O-ring inden i.
  → Når du begynder at anvende denne enhed efter et længere interval, kan O-ringen muligvis forårsage sådan besvær, hvilket ikke angiver en funktionsfejl.

Der forbeholdes ret til at ændre design og specifikationer uden forudgående varsel.

Dansk

Til kunder i Europa

Bemærkning til kunder i lande, hvor EU-direktiverne gælder

Producent: Sony Corporation, 1-7-1 Konan Minato-ku Tokyo, 108-0075 Japan
Overensstemmelse med EU lovgivning: Sony Belgium, bijkantoor van Sony Europe Limited, Da Vincilaan 7-D1, 1935 Zaventem, Belgien

Hovedfunktion

Dette undervandshus (herefter omtalt som "denne enhed") er designet til de følgende kameramodeller:
DSC-RX100, DSC-RX100M2, DSC-RX100M3, DSC-RX100M4, DSC-RX100M5
modstandsdygtighed over for vandtryk: Op til dybder på 40 m under vand

Forholdsregler

- Når du anvender denne enhed under dykning, skal du sørge for at være opmærksom på den omgivende situation. Manglende opmærksomhed kan muligvis forårsage en ulykke under dykning.
- I tilfælde af en vandlækage skal du sørge for at være opmærksom på den omgivende situation og stige op til overfladen ved at følge sikkerhedsreglerne for dykning.
- Udsæt ikke frontglasset for kraftigt stød, da det muligvis kan revne.
- Beskyt Undervandshuset mod kraftige fysiske kraftpåvirkninger.
  En kraftig fysisk kraftpåvirkning kan muligvis forårsage, at kameraets søger popper op med en blank skærm til følge. (B)
- Smid ikke denne enhed ind i vandet.
- Undgå at anvende denne enhed under de følgende situationer:
  – på et meget varmt eller fugtigt sted.
  – i vand varmere end 40 °C.
  – ved temperaturer lavere end 0 °C.
  I disse situationer kan der opstå kondensdannelse eller vandlækage, hvilket kan beskadige kameraet.
- Efterlad ikke denne enhed i direkte sollys på et meget varmt og fugtigt sted i en længere tidsperiode. Hvis du ikke kan undgå at efterlade denne enhed i direkte sollys, skal du sørge for at tildække denne enhed med et håndklæde eller anden beskyttelse.
- Når kameraet overophedet, slukker det muligvis automatisk, eller optagelse kan muligvis fejle. For at kunne anvende kameraet igen skal du efterlade det på et køligt sted i et stykke tid, så det kan køle af.
- Brug det medfølgende afstandsstykke til at holde denne enhed åben, hvis du bringer den om bord i et fly. Hvis den lukkede tæt til, kan ændringer i kabinetrykket muligvis gøre, det svært at åbne den igen.
- Det anbefales, at du anvender objektiver/tilbehør fra Sony, som er designet til at passe til dette kameras egenskaber.
  Brug af produkter fra andre producenter kan medføre, at kameraet ikke fungerer optimalt eller resulterer i ulykker og funktionsfejl i kameraet.

Hvis der kommer sololie på denne enhed, skal du sørge for at vaske det ordentligt af med lunkent vand. Hvis denne enhed efterlades med sololie på, kan overfladen på denne enhed muligvis blive misfarvet eller beskadiget (som f.eks. revner på overfalden).

Vandlækage

Hvis der skulle lække vand ind, skal du straks stoppe med at udsætte denne enhed for vand.
- Hvis kameraet bliver vådt, skal du straks tage det med hen til den nærmeste Sony-forhandler. Omkostninger til reparationer bæres af kunden.

Installering af kameraet i denne enhed

- Installér kameraet i denne enhed på et sted med lav luftfugtighed, som f.eks. på et indendørs sted. Ændring og lukning af denne enhed på et varmt og fugtigt sted kan muligvis forårsage dugning indvendigt i denne enhed.
- Der følger to (2) typer adaptere til objektivring med til denne enhed. Brug den adapter til objektivring, der passer til dit kamera. Brug af den forkerte adapter til objektivring kan muligvis beskadige kameraet, eller gøre at der lækker vand ind i denne enhed.
- Se også den betjeningsvejledning som fulgte med dit kamera.

Klargøring af kameraet (F)

1. **Fjern remmen fra kameraet.**
2. **Sæt batteripakken og hukommelseskortet i.**
   Sørg for at anvende en fuldt opladet batteripakke.
   Sørg for, at der er tilstrækkelig plads på hukommelseskortet til optagelse af billeder.
3. **Montér den adapter til objektivring, der passer til dit kamera.**
   DSC-RX100/RX100M2: Adapter til objektivring A (til DSC-RX100/M2, grå)
   Andre modeller: Adapter til objektivring B (til DSC-RX100M3/M4/M5, sort)
4. **Tryk på ON/OFF (strøm)-knappen for at tænde for kameraet.**
5. **Vælg optagetilstanden.**
6. **Brug MENU til at indstille [AF-lampe] til [Fra].**
   AF-lampen kan ikke anvendes sammen med denne enhed.
7. **Kontrollér objektivet og LCD-skærmen for snavs.**
8. **Lad blitzen poppe op.**
   Afhængigt af blitztilstanden lyser kameraets blitz altid.
9. **Tryk på ON/OFF (strøm)-knappen for at slukke for kameraet.**
   Installering af kameraet i denne enhed, mens kameraet er tændt, kan muligvis beskadige kameraets objektiv.

Installering af kameraet i denne enhed (G)

Når et af de følgende monteringsgreb (medfølger ikke) er monteret på dit kamera, skal du fjerne frontmonteringen fra denne enhed inden installering.
(A-b)
- AG-R1
- AG-R2

1. **Installér kameraet i denne enhed.**
2. **Luk baghuset og fastgør spændet.**
   Bemærk
   Når du lukker baghuset, skal du sørge for at alt, såsom håndremmen, snoren eller hår, ikke er i vejen. Hvis der er noget som sidder i klemme mellem front- og baghuset på denne enhed, kan der muligvis lække vand i denne enhed.
3. **Betjen knapper og hjul på denne enhed adskillige gange for at sikre dig, at kameraet inden i fungerer ordentligt.**

Montering af diffuseren eller den eksterne blitzadapter (H)

Du kan ikke montere diffuseren og den eksterne blitzadapter samtidigt.

- **Montering af diffuseren (H-a)**
- **Montering af den eksterne blitzadapter (H-b)**
- **Afmontering af diffuseren eller den eksterne blitzadapter (H-c)**

Om filtergevindet

- Filtergevindet gør det muligt at montere et tilbehør med en diameter på 67 mm.
- Afhængigt af tilbehøret kan billeder muligvis forekomme delvist mørke eller forvrængede, når de optages med tilbehøret monteret på denne enhed.
- Visse objektiver som f.eks. et konverterobjektiv og et makroobjektiv kan ikke anvendes sammen med DSC-RX100 og DSC-RX100M2.

Brug af denne enhed

Inden du optager med kameraet i denne enhed under vand, skal du først tage dem til en dybde på ca. 1 m og sikre dig, at kameraet fungerer ordentligt, og der ikke lækker vand ind i denne enhed, hvorefter du foretager dit dyk. For detaljer om kameraets funktioner skal du se den betjeningsvejledning som fulgte med kameraet.

Optagelse (I)

1. **Tryk på ON/OFF (strøm)-knappen (①) for at tænde for kameraet.**
2. **Tryk på udløserknappen (②) for at optage billeder.**
   - Brug zoomknappen (③) til at zoome ind/ud.
   - Brug objektivringens drejehjul (④) til at zoome ind/ud eller justere fokus.

Brug/indstilling af funktionerne

Du kan ikke betjene kontrolhjulet på kameraet, når du anvender denne enhed, men du kan ændre indstillingerne med kameraets menu.

Afhængigt af kameraet er visse funktioner ikke til rådighed med denne enhed.

Valg af tilstanden

Vælg optagetilstanden vha. funktionshjulet på denne enhed. Du kan ikke optage lyd ordentligt under optagelse af film.

Bemærkninger om optagelse

- Hvis du ikke optager nogen billeder i en bestemt tidsperiode, slukker kameraet automatisk, for at forhindre at batteripakken løber tør. Du skal tænde for strømmen igen for at anvende kameraet igen.
- Når du anvender kameraets blitz inden i denne enhed, er den effektive blitzrækkevidde reduceret, og billeder vil have tendens til at være generelt mere mørke, så optageafstanden kan være kraftigt reduceret under visse optageforhold (helt mørkt osv.). Under sådanne forhold anbefales det, at du anvender en ekstern undervandslampe udover blitzen.
- Hvis du anvender blitzen under vand, kan blitzlyset muligvis blive reflekteret af partikler i vandet og ses på billedet som lyscirkler.
- Reflekteret skær kan muligvis opstå afhængigt af optagetilstanden. Hvis dette sker, skal du skifte forholdene.
- Farver på undervandsbilleder afhænger af dybde, vejr og vandforhold. Juster venligst indstillingen Hvidbalance i henhold dertil.

Afspilning

Du kan anvende betjeningsknapperne på denne enhed til at få vist de gemte billeder og film på LCD-skærmen på dit kamera. Men mens kameraet er inden i denne enhed, kan du ikke høre filmlyden.

Fjernelse af kameraet

Inden du åbner denne enhed, skal du skylle den med vand fra hanen eller ferskvand og derefter tørre vandet af med en blød klud. Når du åbner den, skal du passe på, at vand fra din krop, dit hår eller våddragtens ærmer ikke drypper på kameraet.

1. **Tryk på ON/OFF (strøm)-knappen for at slukke for kameraet.**
   Fjernelse af kameraet fra denne enhed, mens kameraet er tændt, kan muligvis beskadige kameraets objektiv.
2. **Åbn denne enhed.**
3. **Fjern kameraet fra denne enhed.**
   Når kameraet har været anvendt i lang tid, varmes kameraet op. Behold kameraet inde i denne enhed i et stykke tid for at lade det køle af, inden du fjerner det fra denne enhed. Sørg for ikke at tabe kameraet, når du fjerner det.

Fejlfinding

Inden du sender denne enhed til reparation, skal du kontrollere det følgende, for at se om det hjælper dig med at løse dit problem. Hvis det ikke hjælper, skal du kontakte Sonys servicecenter for kundeinformation.

Der er vanddråber inden i denne enhed.
- Der er ridser eller revner på O-ringen.
  → Udskift O-ringen med en ny.
- O-ringen er ikke placeret korrekt.
  → Kontrollér metoden for montering af O-ringen.

Optagefunktionen fungerer ikke.
- Kameraet opheder.
  → Lad kameraet ligge på et køligt sted i et stykke tid, så det kan køle af.
- Der er monteret den forkerte montering.
  → Montér den rigtige montering for dit kameraet på korrekt vis.

Tilstanden er ikke ændret.
- Der er snavs eller støv på monteringen.
  → Fjern alt snavs eller støv fra monteringen med en fugtet klud.

Betjeningsknapperne på denne enhed føles tunge at trykke på, som om de sidder lettere fast, eller langsomme til at poppe tilbage på plads.
- Hver enkelt knap indeholder en O-ring inden i.
  → Når du begynder at anvende denne enhed efter et længere interval, kan O-ringen muligvis forårsage sådan besvær, hvilket ikke angiver en funktionsfejl.

Der forbeholdes ret til at ændre design og specifikationer uden forudgående varsel.

Česky

Pro zákazníky v Evropě

Upozornění pro zákazníky v zemích, na které se vztahují směrnice ES

Výrobce: Sony Corporation, 1-7-1 Konan Minato-ku Tokyo, 108-0075 Japonsko
Pro technické požadavky dle směrnic EU: Sony Belgium, bijkantoor van Sony Europe Limited, Da Vincilaan 7-D1, 1935 Zaventem, Belgie

Hlavní funkce

Toto pouzdro do vody (dále jen „tato jednotka") je určeno pro následující modely fotoaparátů:
DSC-RX100, DSC-RX100M2, DSC-RX100M3, DSC-RX100M4, DSC-RX100M5
Odolnost proti tlaku vody: Až do hloubky 40 m pod hladinou

Upozornění

- Při používání této jednotky během potápění dávejte pozor na okolní situaci. Absence pozornosti během potápění může způsobit nehodu.
- V případě průniku vody věnujte zvýšenou pozornost okolní situaci a vynořte se postupem podle bezpečnostních pravidel pro potápění.
- Čelní sklo nevystavujte silnému nárazu, protože prasknout.
- Chraňte Pouzdro do vody před silnými fyzickými nárazy.
  Silný fyzický náraz může způsobit vyskočení hledáčku pouzdra nebo fotoaparátu a tím také prázdný monitor. (B)
- Tuto jednotku neházejte do vody.
- Tuto jednotku nepoužívejte v následujících situacích:
  – ve velmi horkém či vlhkém místě,
  – ve vodě o teplotě vyšší než 40 °C,
  – při teplotách nižších než 0 °C.
  V těchto situacích může dojít ke kondenzaci vlhkosti či průniku vody a k poškození fotoaparátu.
- Tuto jednotku nenechávejte dlouhou dobu na velmi horkém či vlhkém místě v přímém slunečním světle. Musíte-li ponechat tuto jednotku v přímém slunečním světle, zajistěte zakrytí této jednotky ručníkem či jinou ochranou.
- V případě přehřátí fotoaparátu může dojít k automatickému vypnutí nebo chybné funkci záznamu. Chcete-li fotoaparát opět používat, nechte jej na chvíli vychladnout na chladném místě.
- Vezmete-li tuto jednotku na palubu letadla, použijte dodanou vložku k zajištění jejího otevření. V případě těsného uzavření mohou změny tlaku v kabině způsobit obtížné otevírání.
- Doporučuje se používat objektivy/příslušenství Sony, které vyhovují charakteristikám fotoaparátu.
  Použití produktů jiných výrobců může způsobit nedostatečné, náhodné či chybné funkce fotoaparátu.

Je-li na této jednotce opalovací olej, zajistěte jeho důkladné umytí vlažnou vodou. Ponecháte-li opalovací olej na této jednotce, může dojít ke změně barvy či poškození jejího povrchu (jako jsou povrchové praskliny).

Průnik vody

Dostane-li se dovnitř této jednotky voda, okamžitě ji vytáhněte z vody.
- Je-li fotoaparát vystaven vodě, ihned jej odneste k nejbližšímu prodejci Sony. Náklady na opravu musí uhradit zákazník.
- V nepravděpodobném případě, že chybná funkce této jednotky způsobí škodu v důsledku průniku vody, společnost Sony neposkytuje záruku na poškození v něm obsaženého zařízení (fotoaparát, modul akumulátoru atd.) a nahraného obsahu, ani na náklady vzniklé při fotografování.

Položky dodávky (A)

1. Pouzdro do vody (1)
2. Zadní úchyt A (pro DSC-RX100) (1)
3. Zadní úchyt B (pro DSC-RX100M2/M3/M4/M5) (1)
4. Adaptér kroužku objektivu A (pro DSC-RX100/M2, šedý) (1)
5. Adaptér kroužku objektivu B (pro DSC-RX100M3/M4/M5, černý) (1)
6. Přední úchyt (1) (nasazen na tuto jednotku)
7. Difuzér (1) (s navléknutou šňůrkou vodítka)
8. Adaptér externího blesku (1) (s navléknutou šňůrkou vodítka)
9. Řemínek na ruku (1) (A-a)
10. Přední krytka objektivu (1)
11. Sada tištěné dokumentace
12. Silikonové mazivo (1)

Identifikace součástí (B)

1. Páčka spouště
2. Páčka zoomu
3. Přední sklo
4. Přední kryt
5. Otočný ovladač kroužku objektivu
6. Připojení stativu
7. Patice na příslušenství
8. Tlačítko ON/OFF (Napájení)
9. Zadní kryt
10. Otočný ovladač režimů
11. Přezka
12. Aretační páčka zámku přezky
13. Úchyt řemínku na ruku
14. Tlačítka obsluhy
15. Tlačítko MOVIE (video)
16. Spojovací pryž otočného ovladače režimů
17. Těsnicí kroužek
18. Ochrana proti kapající vodě
19. Vložka (Před použitím této jednotky zajistěte vyjmutí vložky. Vložku nasaďte při skladování.)
20. Závit filtru

Těsnicí kroužek a ochrana proti kapající vodě (C)

Údržba těsnicího kroužku je velmi důležitá. Neprováděním údržby těsnicího kroužku podle pokynů může dojít k průniku vody a k potopení této jednotky.

Těsnicí kroužek

Tato jednotka používá těsnicí kroužek k zachování voděodolnosti.

Nasazení těsnicího kroužku

Těsnicí kroužek nasaďte v prostředí bez prachu a písku.

1. **Vyjměte těsnicí kroužek nasazený v této jednotce.** (1)
   Při vyjmání lehce stiskněte těsnicí kroužek a posuňte jej ve směru šipky, viz obrázek. Tím se těsnicí-kroužek dostatečně uvolní pro snadné vyjmutí. Zajistěte, aby nedošlo k poškrábání těsnicího kroužku nehtem.
2. **Proveďte kontrolu těsnicího kroužku.**
   - Pečlivě ověřte, že na těsnicím kroužku nejsou nečistoty, písek, vlasy, prach, sůl, vlákna atd. Pokud něco najdete, odstraňte to měkkým hadříkem.

     ▲Nečistoty ▲Písek ▲Vlasy
   - Abyste našli jakékoli neviditelné nečistoty, lehce přejeďte prstem po těsnicím kroužku.
   - Zajistěte, aby po použití hadříku na těsnicím kroužku nezůstala žádná vlákna.
   - Na těsnicím kroužku ověřte absenci prasklin, zkosení, deformací, podélných trhlin, poškrábání, zadřeného písku atd. Zjistíte-li něco z toho, těsnicí kroužek vyměňte.

     ▲Praskliny ▲Deformace ▲Poškrábání
3. **Proveďte kontrolu drážky těsnicího kroužku na zadním krytu.**
   Opatrně odstraňte zrnka písku či ztvrdlé soli zachycená v drážce.
4. **Stejným způsobem proveďte kontrolu styčné plochy těsnicího kroužku na předním krytu.**
5. **Naneste silikonové mazivo dodávané s těsnicím kroužkem.**
   - Prsty tence a rovnoměrně rozmažte malou kapku silikonového maziva po celém povrchu těsnicího kroužku, viz obrázek.
   - Vždy zajistěte, aby na povrchu těsnicího kroužku byla tenká vrstva silikonového maziva. Silikonové mazivo chrání těsnicí kroužek a zabraňuje opotřebení.

Silikonové mazivo
Používejte pouze dodané silikonové mazivo. Jiné druhy maziva mohou těsnicí kroužek poškodit a způsobit průnik vody.
Po dokončení aplikace silikonového maziva na těsnicí kroužek si umyjte ruce mýdlem a vodou.
Opatření první pomoci
Kontakt s okem Okamžitě opláchněte velkým množstvím vody. Při rozvoji trvalejšího podráždění vyhledejte lékařskou pomoc.
Kontakt s pokožkou Omyjte pokožku mýdlem a vodou. Při rozvoji trvalejšího podráždění vyhledejte lékařskou pomoc.
Požití Vypláchněte ústa. Neprodleně vyhledejte lékařskou pomoc.

6. **Nasaďte těsnicí kroužek (1) do drážky této jednotky.**
   Těsnicí kroužek nasazujte do drážky rovnoměrně a zároveň dbejte na tyto body:
   – Hledejte nečistoty na těsnicím kroužku.
   – Ověřte, že se těsnicí kroužek nekrouti ani nevystupuje.
   – Za těsnicí kroužek přiliš netahejte.

Závěrečná kontrola

Na těsnicím kroužku znovu ověřte absenci nečistot, poškrábání, zkroucení atd.

Volný či složený těsnicí kroužek nebo písek či nečistoty na něm mohou způsobit průnik vody pod hladinou.
Těsnicí kroužek před použitím vždy zkontrolujte.

Způsob zjištění průniků vody

Abyste ověřili absenci průniků vody, před instalací fotoaparátu do této jednotky ji zavřete a ponořte do vody.

Ochrana proti kapající vodě (C-a)

Ochranu proti kapající vodě nevyjímejte (①) a ani na ni neaplikujte silikonové mazivo.

Je-li ochrana uvolněna či skřípnuta mezi kryty, může do této jednotky proniknout voda. Pokud se ochrana proti kapající vodě uvolní, znovu ji pečlivě nasaďte bez jakéhokoli zkroucení.

Životnost těsnicího kroužku a ochrany proti kapající vodě

Životnost těsnicího kroužku a ochrany proti kapající vodě se liší v závislosti na četnosti použití této jednotky a podmínkách skladování. Všeobecně je přibl. jeden rok. Zjistíte-li na ochraně proti kapající vodě poškrábání či praskliny, ihned ji vyměňte za novou. Po výměně ověřte, že nedochází k průniku vody.

(Pokračování na zadní straně)

Česky

(Pokračování z přední strany)

Údržba

- Po použití této jednotky v moři nebo u moře mějte tuto jednotku upevněnou pomocí přezky; k odstranění soli a písku ji řádně omyjte ve sladké vodě a pak otřete měkkým suchým hadříkem. Doporučujeme nechat tuto jednotku upevněnou pomocí přezky a ponořenou ve sladké vodě po dobu přibl. 30 minut. Necháte-li na této jednotce sůl, mohou se kovové součásti poškodit či zkorodovat a způsobit průniky vody.
- Otřete vnitřek této jednotky měkkým suchým hadříkem. Vnitřek nemyjte vodou.

Po každém použití této jednotky zajistěte provedení výše zmíněné údržby. K čištění nepoužívejte žádný typ rozpouštědla, jako je alkohol, benzin či ředidlo barev, protože by to mohlo poškodit povrchovou úpravu této jednotky.

Skladování této jednotky

- Aby nedošlo k opotřebení těsnicího kroužku, nasaďte vložku dodanou s touto jednotkou. (D)
- Zabraňte usazení prachu na těsnicím kroužku.
- Těsnicí kroužek lehce potřete silikonovým mazivem a vložte jej do drážky v krytu, pak tuto jednotku uložte na chladném, dobře větraném místě. Přezku neupevňujte.
- Tuto jednotku neskladujte na chladném, velmi horkém či vlhkém místě ani společně s naftalínem nebo kafrem, protože tyto podmínky by ji mohly poškodit.

Příprava

Nasazení zadního úchytu na tuto jednotku (E-a, b)

- Tato jednotka se dodává se dvěma (2) typy zadních úchytů. Použijte zadní úchyt, který pasuje na váš fotoaparát. Použitím nesprávného úchytu může dojít k poškození fotoaparátu či k průniku vody do této jednotky.
- Při nasazování zadního úchytu nevyvíjejte nadměrný tlak.
- Při skladování vyjmutých úchytů zachovejte jejich tvar nedotčen.

Příprava těsnicího kroužku a ochrany proti kapající vodě

1 Vyjměte těsnicí kroužek nasazený v této jednotce.
2 Naneste silikonové mazivo na těsnicí kroužek.
3 Nasaďte těsnicí kroužek na tuto jednotku.
4 Na ochraně proti kapající vodě ověřte absenci písku či nečistot.

Instalace fotoaparátu do této jednotky

- Fotoaparát nainstalujte do této jednotky na místě s nízkou vlhkostí, jako je suchý vnitřní prostor. Otevření či zavření této jednotky na horkém a vlhkém místě může způsobit zamlžení uvnitř této jednotky.
- Tato jednotka se dodává se dvěma (2) typy adaptérů kroužku objektivu. Použijte adaptér kroužku objektivu, který pasuje na váš fotoaparát. Použitím nesprávného adaptéru kroužku objektivu může dojít k poškození fotoaparátu či k průniku vody do této jednotky.
- Viz také návod k obsluze, který byl dodán s vaším fotoaparátem.

Příprava fotoaparátu (F)

1 **Sejměte z fotoaparátu řemínek.**
2 **Vložte modul akumulátoru a paměťovou kartu.**
Zajistěte použití plně nabitého modulu akumulátoru.
Ověřte, že je na paměťové kartě dostatek místa k ukládání snímků.
3 **Nasaďte adaptér kroužku objektivu, který pasuje na váš fotoaparát.**
DSC-RX100/RX100M2: Adaptér kroužku objektivu A (pro DSC-RX100/M2, šedý)
Ostatní modely: Adaptér kroužku objektivu B (pro DSC-RX100M3/M4/M5, černý)
4 **Stisknutím tlačítka ON/OFF (Napájení) zapněte fotoaparát.**
5 **Vyberte režim snímání.**
6 **Pomocí MENU nastavte [Iluminátor AF] na [Vypnuto].**
Iluminátor AF nelze s touto jednotkou používat.
7 **Ověřte absenci nečistot na objektivu a displeji LCD.**
8 **Nechte vyskočit blesk.**
Blesk fotoaparátu vždy bleskne v závislosti na režimu blesku.
9 **Stisknutím tlačítka ON/OFF (Napájení) vypněte fotoaparát.**
Je-li fotoaparát zapnutý, může instalace fotoaparátu do této jednotky poškodit objektiv fotoaparátu.

Instalace fotoaparátu do této jednotky (G)

Je-li na fotoaparát nasazen některý z následujících přípojných gripů (nejsou součástí dodávky), před instalací vyjměte přední úchyt z této jednotky. (A-b)
- AG-R1
- AG-R2

1 **Nainstalujte fotoaparát do této jednotky.**
2 **Zavřete zadní kryt a řádně zajistěte přezku.**
Poznámka
Při zavírání zadního krytu nesmí styčným plochám nic překážet, např. řemínek na ruku, šňůrka vodítka či pramínek vlasů. Je-li něco z toho mírně skřípnuto mezi předním a zadním krytem této jednotky, může do ní proniknout voda.
3 **Pro ověření, že fotoaparát uvnitř řádně funguje, několikrát použijte tlačítka a otočné ovladače na této jednotce.**

Nasazení difuzoru či adaptéru externího blesku (H)

Difuzor a adaptér externího blesku nelze nasadit zároveň.

- **Nasazení difuzoru (H-a)**
- **Nasazení adaptéru externího blesku (H-b)**
- **Sejmutí difuzoru či adaptéru externího blesku (H-c)**

O závitu filtru

- Závit filtru umožňuje nasazení příslušenství, které disponuje průměrem 67 mm.
- Při snímání s příslušenstvím upevněným k této jednotce mohou být snímky částečně tmavé či zkreslené v závislosti na příslušenství.
- Pro použití s fotoaparáty DSC-RX100 a DSC-RX100M2 nejsou k dispozici některé objektivy, jako je předsádka či makroobjektiv.

Použití této jednotky

Před snímáním pomocí fotoaparátu v této jednotce ve větší hloubce je nejprve ponořte přibl. 1 m pod hladinu a ověřte, že daný fotoaparát správně funguje a že do této jednotky neproniká voda; pak zahajte ponor. Podrobné informace o funkcích fotoaparátu viz návod k obsluze, který byl dodán s fotoaparátem.

Snímání (I)

1 **Stisknutím tlačítka ON/OFF (Napájení) (①) zapněte napájení.**
2 **Stisknutím páčky spouště (②) pořizujte snímky.**
- Použijte páčku zoomu (③) pro přiblížení/oddálení.
- Použijte otočný ovladač kroužku objektivu (④) pro přiblížení/oddálení či zaostření.

Použití/nastavení funkcí

Při použití této jednotky nelze ovládat řídicí kolečko fotoaparátu, ale nastavení lze měnit pomocí nabídky fotoaparátu.

V závislosti na fotoaparátu nejsou s touto jednotkou k dispozici některé funkce.

Výběr režimu

Režim snímání vyberte otočným ovladačem režimů na této jednotce. Při záznamu videí nelze správně nahrávat zvuk.

Poznámky ke snímání

- Nepořizujete-li snímky, fotoaparát se po určité době automaticky vypne, aby nedocházelo ke spotřebě energie baterie a jejímu vyčerpání. Chcete-li fotoaparát používat, znovu jej zapněte.
- Při použití blesku fotoaparátu uvnitř této jednotky se zredukuje účinný dosah blesku a snímky budou zpravidla celkově tmavší, takže v některých snímacích podmínkách (hluboká tma apod.) může být velmi zmenšena vzdálenost snímání. V takových podmínkách doporučujeme používat externí podvodní světlo a spolu s ním i blesk.
- Používáte-li blesk pod hladinou, může se světlo blesku odrážet od částic ve vodě a zobrazit se na snímku jako kruhy světla.
- V závislosti na podmínkách snímání může dojít k oslnění odrazem. Pokud k němu dojde, změňte podmínky.
- Barvy fotografií pod vodní hladinou se mění v závislosti na hloubce, počasí a stavu vody.
Vždy příslušně upravte nastavení Vyvážení bílé.

Přehrávání

Pro zobrazení uložených snímků a videí na displeji LCD fotoaparátu můžete používat ovládací tlačítka na této jednotce. Nicméně když je fotoaparát uvnitř této jednotky, není slyšet zvuk videa.

Vyjmutí fotoaparátu

Před otevřením této jednotky ji opláchněte vodovodní nebo sladkou vodou, kterou pak utřete měkkým hadříkem. Při otevírání zajistěte, aby na fotoaparát nekapala žádná voda z těla, vlasů nebo neoprenového oděvu.

1 **Stisknutím tlačítka ON/OFF (Napájení) vypněte fotoaparát.**
Je-li fotoaparát zapnutý, může vyjímání fotoaparátu z této jednotky poškodit objektiv fotoaparátu.
2 **Otevřete tuto jednotku.**
3 **Vyjměte fotoaparát z této jednotky.**
Když byl fotoaparát dlouho dobu používán, došlo k jeho zahřátí. Před vyjmutím fotoaparátu z této jednotky nechte fotoaparát v této jednotce určitou dobu vychladnout. Při vyjímání fotoaparátu zajistěte, že jej neupustíte.

Odstraňování problémů

Před odesláním této jednotky k opravě si přečtěte následující část; možná pomůže problém vyřešit. V opačném případě se obraťte na středisko zákaznických informačních služeb Sony.

Uvnitř této jednotky jsou kapky vody.

- Na těsnicím kroužku jsou praskliny či poškrábání.
→ Vyměňte těsnicí kroužek za nový.
- Těsnicí kroužek není správně nasazen.
→ Ověřte způsob nasazení těsnicího kroužku.

Funkce nahrávání nefunguje.

- Fotoaparát se přehřál.
→ Nechte fotoaparát chvíli vychladnout na chladném místě.
- Je nasazen nesprávný úchyt.
→ Nasaďte správný úchyt, který je určen pro váš fotoaparát.

Nelze přepnout režim.

- Na úchytu jsou nečistoty nebo prach.
→ Navlhčeným hadříkem odstraňte z úchytu veškeré nečistoty a prach.

Ovládací tlačítka na této jednotce se obtížně tisknou, trochu zasekávají nebo pomalu vracejí zpět.

- Každé tlačítko má uvnitř těsnicí kroužek.
→ Začnete-li tuto jednotku používat po delší době, může těsnicí kroužek způsobit takové potíže, jež však neindikují chybnou funkci.

Změna vzhledu a technických údajů je vyhrazena bez předchozího upozornění.

Suomi

Euroopassa oleville asiakkaille

Ilmoitus EU-maiden asiakkaille

Valmistaja: Sony Corporation, 1-7-1 Konan Minato-ku Tokyo, 108-0075, Japani
EU vaatimusten mukaisuus: Sony Belgium, bijkantoor van Sony Europe Limited, Da Vincilaan 7-D1, 1935 Zaventem, Belgia

Tärkeimmät ominaisuudet

Tämä vedenalainen kotelo (tästä eteenpäin "tämä laite") on suunniteltu seuraaville kameramalleille:
DSC-RX100, DSC-RX100M2, DSC-RX100M3, DSC-RX100M4, DSC-RX100M5
Vedenpaineen kestävyys: Jopa 40 m :n syvyyteen

Varotoimenpiteet

- Jos käytät laitetta sukeltaessasi, muista pitää silmällä ympäristöäsi. Tarkkaamattomuus saattaa johtaa sukellusonnettomuuteen.
- Tarkkaile vesivuodon sattuessa ympäröivää tilannetta ja veden pintaa noudattaen sukeltamiseen liittyviä turvallisuussääntöjä.
- Älä kohdista etulasiin voimakkaita iskuja, sillä lasi saattaa särkyä.
- Suojaa Vedenalaista koteloa voimakkailta iskuilta.
Voimakkaat iskut saattavat aiheuttaa kameran etsimen liikkumisen, jolloin näyttö tyhjenee. (J)
- Älä heitä tätä laitetta veteen.
- Vältä tämän laitteen käyttämistä seuraavissa olosuhteissa:
– erittäin kuumissa tai kosteissa paikoissa.
– vedessä, jonka lämpötila on yli 40 °C.
– lämpötiloissa, jotka ovat alle 0 °C.
Tällaisissa olosuhteissa laitteeseen saattaa kerääntyä kosteutta tai vuotaa vettä, mikä saattaa vahingoittaa kameraa.
- Älä jätä tätä laitetta suoraan auringonvaloon tai hyvin kuumiin ja kosteisiin paikkoihin pitkäksi ajaksi. Jos laite on jätettävä suoraan auringonvaloon, peitä se pyyhkeellä tai muulla suojaavalla esineellä.
- Jos kamera ylikuumenee, se saattaa sammua automaattisesti tai siinä saattaa esiintyä toimintahäiriöitä. Voit käyttää kameraa jälleen, kun olet antanut sen jäähtyä hetken viileässä paikassa.
- Pidä laite auki mukana toimitetun välilevyn avulla, jos otat sen mukaasi lentokoneeseen. Jos laite on tiukasti kiinni, sen avaaminen saattaa olla vaikeaa matkustamon ilmanpaineessa tapahtuvien muutosten vuoksi.
- On suositeltavaa käyttää Sony-objektiiveja ja -lisävarusteita, jotka on suunniteltu tämän kameran kanssa käytettäviksi.
Muiden valmistajien tuotteiden käyttäminen voi saada aikaan sen, ettei kamera toimi parhaalla mahdollisella tavalla, tai se voi aiheuttaa vikoja tai toimintahäiriöitä kameraa käytettäessä.

Jos laitteelle joutuu aurinkoöljyä, pese se huolellisesti pois haalealla vedellä. Jos laite jätetään aurinkoon öljyä poistamatta, laitteen pinta saattaa värjäytyä tai vahingoittua (esim. pintahalkeamat).

IVesivuoto

Jos laitteeseen vuotaa vettä, poista laite vedestä välittömästi.
- Jos kamera kastuu, vie se välittömästi lähimmälle Sony-jälleenmyyjälle. Korjauskustannukset ovat asiakkaan vastuulla.
- Siinä epätodennäköisessä tapauksessa, että tämän laitteen toimintahäiriöt aiheuttavat vaurioita vesivuotojen vuoksi, Sonyn takuu ei kata laitteen sisällä oleviin esineisiin (kamera, paristot, jne.) tai tallennettuun sisältöön kohdistuvia vaurioita eikä valokuvaukseen liittyviä kuluja.

Mukana toimitetut esineet (A)

1 Vedenalainen kotelo (1)
2 Takaosan lisävaruste A (DSC-RX100) (1)
3 Takaosan lisävaruste B (DSC-RX100M2/M3/M4/M5) (1)
4 Linssirenkaan sovitin A (DSC-RX100/M2, harmaa) (1)
5 Linssirenkaan sovitin B (DSC-RX100M3/M4/M5, musta) (1)
6 Etuosan lisävaruste (1) (kiinnitetty tähän laitteeseen)
7 Hajauttaja (1) (nyöri kiinnitettynä)
8 Ulkoinen salamasovite (1) (nyöri kiinnitettynä)
9 Kantohihna (1) (A-a)
10 Etuobjektiivisuoja (1)
11 Painetut asiakirjat
12 Silikoniöljy (1)

Osien tunnistaminen (B)

1 Sulkimen vipu
2 Zoomin vipu
3 Etulasi
4 Kotelon etuosa
5 Linssirenkaan säätöpyörä
6 Jalustaliitäntä
7 Lisälaiteliitäntä
8 ON/OFF (virta) -painike
9 Kotelon takaosa
10 Toimintosäädin
11 Solki
12 Soljen lukon vipu
13 Kantohihnan koukku
14 Toimintopainikkeet
15 MOVIE (Elokuva) -painike
16 Tilanvalitsimen liitäntäkumi
17 O-rengas
18 Tiiviste
19 Välilevy (muista poistaa välilevy laitteen käytön ajaksi). Aseta välilevy paikalleen säilytyksen ajaksi.)
20 Suodinkierre

O-rengas ja tiiviste (C)

O-renkaan kunnossapito on erittäin tärkeää. Jos O-rengasta ei huolleta ohjeiden mukaisesti, laitteeseen saattaa vuotaa vettä tai se voi upota.

O-rengas

Laitteessa on O-rengas vesitiiviyden takaamiseksi.

O-renkaan asettaminen paikalleen

Vältä pölyisiä tai hiekkaisia paikkoja asettaessasi O-rengasta paikalleen.

1 **Poista tähän laitteeseen kiinnitetty O-rengas. (①)**
Poista O-rengas painamalla sitä kevyesti ja liu'uttamalla sitä nuolen suuntaan kuvan osoittamalla tavalla. Tämä tekee O-renkaasta tarpeeksi löyhän, jotta sen voi poistaa helposti. Varo, ettet raapaise O-rengasta kynsilläsi.
2 **Tarkasta O-rengas.**
- Tarkasta varovasti, ettei O-renkaassa ole likaa, hiekkaa, hiuksia, pölyä, suolaa, langanpätkiä, jne. Jos löydät mitään tällaista,pyyhi se pois pehmellä kankaalla.

- Vedä sormenpäälläsi kevyesti O-renkaan ympäri mahdollisen huonosti näkyvän lian varalta.
- Varo, ettei O-renkaaseen jää pyyhkimisen jälkeen kuituja kankaasta.
- Tarkasta O-rengas halkeamien, vääristymien, vinoutumien, lohkeamien, naarmujen, tarttuneen hiekan, yms. varalta. Vaihda O-rengas tarvittaessa.

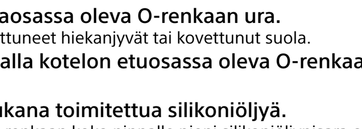

3 **Tarkasta kotelon takaosassa oleva O-renkaan ura.**
Poista varovasti uraan tarttuneet hiekanjyvät tai kovettunut suola.
4 **Tarkasta samalla tavalla kotelon etuosassa oleva O-renkaan kosketuspinta.**
5 **Käytä O-renkaan mukana toimitettua silikoniöljyä.**
- Levitä sormenpäälläsi O-renkaan koko pinnalle pieni silikoniöljypisara ohueksi ja tasaiseksi kerrokseksi kuvan osoittamalla tavalla.
- Pidä huoli, että O-renkaan pinnalla on aina ohut silikoniöljykerros. Silikoniöljy suojaa O-rengasta ja estää sen kulumista.

Silikoniöljy
Käytä vain tuotteen mukana toimitettua silikoniöljyä. Muut öljyt vaurioittavat O-rengasta ja aiheuttavat vesivuotoja.
Kun olet levittänyt silikoniöljyn, pese kätesi vedellä ja saippualla.
Ensiaputoimet
Silmien altistus Huuhtele välittömästi runsaalla vedellä. Käänny lääkärin puoleen, jos silmissä esiintyy ärsytystä ja jos ärsytys jatkuu.
Ihon altistus Pese iho saippualla ja vedellä. Käänny lääkärin puoleen, jos silmissä esiintyy ärsytystä ja jos ärsytys jatkuu.
Nieleminen Huuhtele suu. Käänny välittömästi lääkärin puoleen.

6 **Aseta O-rengas (①) tämän laitteen uraan.**
Aseta O-rengas uraan tasaisesti huomioiden seuraavat seikat:
– Tarkasta, ettei O-renkaassa ole likaa.
– Tarkasta, ettei O-rengas ole vääntynyt ja ettei se työnny esiin.
– Älä vedä O-rengasta lujasti.

Lopullinen tarkastus

Tarkasta uudelleen, ettei O-renkaassa ole likaa, naarmuja, vääntymiä, jne.

Löyhä tai kiertynyt O-rengas tai O-renkaassa oleva hiekka tai lika saattaa aiheuttaa vuotoja veden alla.
Pidä huoli, että tarkastat O-renkaan ennen käyttöä.

Kuinka laite tarkastetaan vuotokohtien varalta

Ennen kuin asetat kameran laitteeseen, sulje laite ja upota se veteen varmistaaksesi, että se ei vuoda.

Tiiviste (C-a)

Älä poista tiivistettä (①) äläkä laita siihen silikoniöljyä.

Jos tiiviste on löyhä tai tarttuu kiinni kotelon osien väliin, laitteeseen saattaa päästä vettä. Jos tiiviste irtoaa, kiinnitä se uudelleen varovasti ja varmista, ettei se kierry.

O-renkaan ja tiivisteen käyttöikä

O-renkaan käyttöikä riippuu laitteen käyttötiheydestä sekä säilytysolosuhteista. Yleensä käyttöikä on yksi vuosi. Vaihda tiiviste uuteen, jos siinä on naarmuja tai halkeamia. Tarkasta vaihdon jälkeen, ettei laitteeseen pääse vettä.

Huolto

- Kun olet käyttänyt tätä laitetta meressä tai meren lähellä, pidä sen solki kiinni ja poista suola ja hiekka pesemällä laite läpikotaisin puhtaalla vedellä. Pyyhi laite pesun jälkeen kuivalla ja pehmeällä pyyhkeellä. Suosittelemme tämän laitteen soljen kiinnipitämistä ja laitteen upottamista puhtaaseen veteen noin 30 minuutin ajaksi. Jos laitteeseen jää suolaa, metalliosat saattavat vaurioitua tai ruostua, mikä johtaa vuotoihin.
- Pyyhi laitteen sisäosa pehmeällä ja kuivalla pyyhkeellä. Älä pese laitteen sisäosia vedellä.

Huolehdi yllä kuvattujen huoltotoimenpiteiden suorittamisesta jokaisen käyttökerran jälkeen. Älä käytä puhdistukseen minkäänlaisia liuottimia, kuten alkoholia, bentsiiniä tai ohenteita, sillä ne saattavat vaurioittaa laitteen viimeisteltyä pintaa.

Tämän laitteen säilyttäminen

- Aseta laitteen mukana toimitettu välilevy O-renkaan kulumisen estämiseksi. (D)
- Estä pölyn kerääntyminen O-renkaaseen.
- Öljyä O-rengas kevyesti silikoniöljyllä, aseta se uraansa ja säilytä laitetta viileässä ja hyvin ilmastoidussa paikassa. Älä kiinnitä solkea.
- Vältä säilyttämästä tätä laitetta kylmässä, erittäin kuumassa tai erittäin kosteassa paikassa tai naftaliinin tai kamferin läheisyydessä, sillä tällaiset olosuhteet saattavat vahingoittaa laitetta.

Valmistelut

Takaosan lisävarusteen kiinnittäminen laitteeseen (E-a, b)

- Tämä laite toimitetaan kahden (2) erityyppisen takaosan lisävarusteen kanssa. Käytä kameraasi sopivaa lisävarustetta. Väärän lisävarusteen käyttäminen saattaa vahingoittaa kameraa tai saada aikaan veden vuotamisen laitteeseen.
- Älä paina lisävarustetta liian voimakkaasti kiinnittäessäsi sitä.
- Säilytä poistettujen lisävarusteiden alkuperäinen muoto säilytyksen aikana.

O-renkaan ja tiivisteen valmistelu

1 Poista tähän laitteeseen kiinnitetty O-rengas.
2 Öljyä O-rengas silikoniöljyllä.
3 Kiinnitä O-rengas laitteeseen.
4 Tarkasta tiiviste hiekan ja lian varalta.

Kameran asettaminen laitteeseen

- Aseta kamera laitteeseen paikassa, jossa ilmankosteus on alhainen, esimerkiksi kuivissa sisätiloissa. Tämän laitteen avaaminen tai sulkeminen kuumassa ja kosteassa paikassa saattaa aiheuttaa huurtumista laitteen sisällä.
- Tämä laite toimitetaan kahden (2) erityyppisen linssirenkaan sovittimen kanssa. Käytä kameraasi sopivaa sovitinta. Väärän sovittimen käyttäminen saattaa vahingoittaa kameraa tai saada aikaan veden vuotamisen laitteeseen.
- Lue myös kamerasi mukana toimitetut käyttöohjeet.

Kameran valmistelu (F)

1 **Poista hihna kamerasta.**
2 **Aseta paristo ja muistikortti paikoilleen.**
Varmista, että paristo on täysin ladattu.
Varmista, että muistikortilla on tarpeeksi tilaa kuvien tallentamiseen.
3 **Kiinnitä kameraasi sopiva linssirenkaan sovitin.**
DSC-RX100/RX100M2: Linssirenkaan sovitin A (DSC-RX100/M2, harmaa)
Muut mallit: Linssirenkaan sovitin B (DSC-RX100M3/M4/M5, musta)
4 **Käynnistä kamera painamalla ON/OFF (virta) -painiketta.**
5 **Valitse kuvaustila.**
6 **Käytä MENU-valikkoa asettaaksesi [AF-valaisin] -tilaksi [Ei käytössä].**
AF-valaisinta ei voi käyttää tämän laitteen kanssa.
7 **Tarkasta, ettei linssissä ja LCD-näytössä ole likaa.**
8 **Anna salaman nousta ylös.**
Salamatilasta riippuen kameran salama välähtää aina.
9 **Sammuta kamera painamalla ON/OFF (virta) -painiketta.**
Kun kamera on päällä, kameran asettaminen tähän laitteeseen saattaa vahingoittaa kameran linssiä.

Kameran asettaminen laitteeseen (G)

Jos jompi kumpi seuraavista lisäkahvoista (eivät kuulu toimitukseen) on kiinnitetty kameraan, poista etuosassa oleva lisätarvike tästä laitteesta ennen asettamista. (A-b)
- AG-R1
- AG-R2

1 **Aseta kamera laitteeseen.**
2 **Sulje takaosa ja kiinnitä solki.**
Huomio
Kun suljet takaosan, pidä kaikki esineet, kuten kantohihna, nyörit, hiukset, jne. pois tieltä. Jos etu- ja takaosan väliin jää mitään ylimääräistä, laitteeseen saattaa päästä vettä.
3 **Testaa tämän laitteen painikkeita ja valitsimia useaan kertaan sen varmistamiseksi, että laitteen sisällä oleva kamera toimii kunnolla.**

Hajauttajan tai ulkoisen salamasovitteen kiinnittäminen (H)

Hajauttaja ja ulkoinen salamasovite eivät voi olla kiinnitettynä yhtä aikaa.

- **Hajauttajan kiinnittäminen (H-a)**
- **Ulkoisen salamasovitteen kiinnittäminen (H-b)**
- **Hajauttajan tai ulkoisen salamasovitteen irrottaminen (H-c)**

Tietoja suodinkierteestä

- Suodinkierteeseen voidaan kiinnittää lisälaite, jonka läpimitta on 67 mm.
- Lisälaitteesta riippuen kuvista voi tulla osittain tummia tai vääristyneitä, jos ne otetaan tähän laitteeseen kiinnitetyllä lisälaitteella.
- Jotkin linssit, kuten konversio- tai makrolinssit, eivät ole saatavana käytettäviksi DSC-RX100:n ja DSC-RX100M2:n kanssa.

Tämän laitteen käyttäminen

Ennen kuin kuvaat veden alla kameran ollessa tässä laitteessa, vie laite noin 1 metrin syvyyteen ja varmista, että kamera toimii kunnolla eikä laitteeseen vuoda vettä. Voit aloittaa sukeltamisen tämän jälkeen. Saat lisätietoja kameran toiminnoista lukemalla kameran mukana toimitetut käyttöohjeet.

Tallentaminen (I)

1 **Kytke virta painamalla ON/OFF (virta) -painiketta (①).**
2 **Tallenna kuvia painamalla sulkimen vipua (②).**
- Zoomaa lähelle tai kauas käyttämällä zoomausvipua (③).
- Käytä linssirenkaan säädinpyörää (④) zoomataksesi lähelle tai kauas tai säätääksesi tarkennusta.

Toimintojen käyttäminen/asettaminen

Et voi käyttää kameran säätöpyörää käyttäessäsi tätä laitetta, mutta voit vaihtaa asetuksia kameravalikossa.

Kamerasta riippuen jotkin toiminnot eivät ole käytettävissä tässä laitteessa.

Tilan valitseminen

Valitse kuvaustila tämän laitteen toimintovalitsimen avulla. Videoita tallentaessasi et voi tallentaa ääntä kunnolla.

Tallennukseen liittyviä huomioita

- Jos et tallenna kuvia tietyn ajanjakson aikana, kamera sammuu automaattisesti, jotta paristo ei kulu loppuun. Voit käyttää kameraa käynnistettyäsi sen uudelleen.
- Jos käytät salamaa kameran ollessa tässä laitteessa, salaman kantama pienenee ja kuvista tulee yleensäkin tummempia, joten kuvausetäisyys saattaa pienentyä huomattavasti joissakin kuvausolosuhteissa (pilkkopimeys, jne.). Tällaisissa tilanteissa on suositeltavaa käyttää ulkoista vedenalaista valoa salaman lisäksi.
- Jos käytät salamaa veden alla, salaman valo saattaa heijastua vedessä olevista hiukkasista ja näkyä kuvissa valorenkaina.
- Häikäisevää heijastusta saattaa esiintyä kuvausolosuhteista riippuen. Jos näin tapahtuu, vaihda olosuhteita.
- Veden alla otettujen valokuvien värit vaihtelevat syvyyden, sään ja veden tilan mukaan.
Ole hyvä ja säädä Valkotasapaino-asetus sopivaksi.

Toisto

Voit käyttää tämän laitteen toimintopainikkeita katsellaksesi tallennettuja kuvia ja videoita kamerasi LCD-näytöllä. Et voi kuitenkaan kuulla videoiden ääntä, kun kamera on tässä laitteessa.

Kameran irrottaminen

Ennen kuin avaat tämän laitteen, huuhtele se vesijohtovedellä tai muulla puhtaalla vedellä ja kuivaa pehmeällä pyyhkeellä. Kun avaat laitetta, varo, ettei kameraan joudu vettä kehostasi, hiuksistasi tai märkäpuvustasi.

1 **Sammuta kamera painamalla ON/OFF (virta) -painiketta.**
Kun kamera on päällä, kameran irrottaminen tästä laitteesta saattaa vahingoittaa kameran linssiä.
2 **Avaa laite.**
3 **Poista kamera laitteesta.**
Jos kameraa käytetään kauan, kamera lämpenee. Anna kameran jäähtyä hetki, ennen kuin poistat sen laitteesta. Varo, ettei kamera putoa irrottaessasi sitä.

Vianmääritys

Ennen kuin lähetät tämän laitteen korjattavaksi, lue alla oleva luettelo, josta saatat löytää ratkaisun ongelmaasi. Jos luettelosta ei ole apua, ota yhteyttä Sonyn asiakaspalveluun.

Laitteen sisällä on vesipisaroita.

- O-renkaassa on naarmuja tai halkeamia.
→ Vaihda O-rengas uuteen.
- O-rengasta ei ole asetettu oikein.
→ Tarkasta, miten O-rengas asetetaan.

Tallennustoiminto ei toimi.

- Kamera lämpenee.
→ Jätä kamera jäähtymään hetkeksi viileään paikkaan.
- Väärä lisävaruste on kiinnitetty.
Kiinnitä kameraasi sopiva lisävaruste oikealla tavalla.

Tila ei vaihdu.

- Lisävarusteessa on likaa tai pölyä.
→ Poista lika tai pöly lisävarusteesta kostealla pyyhkeellä.

Tämän laitteen toimintopainikkeet tuntuvat olevan tiukassa tai hieman jumissa tai ne palautuvat hitaasti.

- Jokaisen painikkeen sisällä on O-rengas.
→ Kun käytät laitetta pitkän ajanjakson jälkeen, O-rengas saattaa aiheuttaa tällaista vaivaa, mutta se ei tarkoita, että kyseessä olisi toimintahäiriö.

Laitteen muotoilu ja tekniset tiedot saattavat muuttua ilman ennakkoilmoitusta.

عربي

الميزة الرئيسية

علبة الاستخدام تحت الماء هذه (يشار إليها فيما يلي بتعبير "هذه الوحدة") مصممة للاستعمال مع موديلات الكاميرا التالية:
DSC-RX100M5 ،DSC-RX100M4 ،DSC-RX100M3 ،DSC-RX100M2 ،DSC-RX100
مقاومة ضغط الماء: على عمق يصل إلى 40 متراً تحت الماء

تنبيهات احتياطية

- عند استعمال هذه الوحدة أثناء الغوص، احرص على الانتباه للظروف المحيطة. قلة الانتباه قد تؤدي إلى وقوع حادث أثناء الغوص.
- في حالة تسرب الماء إلى الداخل، تأكد من ملاحظة السطح والظروف المحيطة متبعاً قوانين السلامة الخاصة بالغوص.
- لا تعرض الزجاج الأمامي لصدمة قوية حيث قد يؤدي ذلك إلى تصدعه.
- قم بحماية علبة الاستخدام تحت الماء من الصدمات القوية.
قد تؤدي الصدمات القوية إلى انبثاق منظار رؤية الكاميرا مسببة ظهور شاشة فارغة. (J)
- لا تقم برمي هذه الوحدة في الماء.
- تجنب استعمال هذه الوحدة في الظروف التالية:
– في مكان حار أو رطب جداً.
– في ماء درجة حرارته أعلى من 40 درجة مئوية.
– في درجات حرارة أقل من 0 درجة مئوية.
في هذه الظروف قد تتكثف الرطوبة أو يتسرب الماء وتتعرض الكاميرا للتلف.
- لا تترك هذه الوحدة تحت أشعة الشمس المباشرة في مكان شديد الحرارة وعالي الرطوبة لفترة زمنية طويلة. إذا لم تتمكن من تجنب ترك هذه الوحدة معرضة لأشعة الشمس المباشرة، تأكد من تغطيتها بمنشفة أو ما شابه لحمايتها.
- عندما تصبح الكاميرا ساخنة، قد يتم إيقاف تشغيلها تلقائياً أو قد يحدث خلل في التسجيل. لاستعمال الكاميرا مرة أخرى، اتركها في مكان بارد لفترة من الزمن لكي تبرد.
- استعمل الفاصل المرفق للحفاظ على هذه الوحدة مفتوحة إذا حملتها معك في الطائرة. إذا كانت مغلقة بإحكام، قد تؤدي التغيرات في الضغط داخل المقصورة إلى صعوبة فتحها.
- يوصى باستخدام عدسات/كماليات Sony المصممة لتناسب خصائص هذه الكاميرا.
استخدام منتجات الشركات المُصنعة الأخرى قد يسبب عدم تشغيل الكاميرا بكفاءة، أو يؤدي لحوادث وخلل بالكاميرا.

إذا التصق زيت الاسمرار على هذه الوحدة، قم بإزالته بشكل كامل بالماء الفاتر. إذا تركت زيت الاسمرار على هيكل هذه الوحدة، قد يتغير لون سطحها أو يتعرض للتلف (مثل تصدعات على السطح).

تسرب الماء

إذا تسرب الماء إلى الداخل، توقف فوراً عن تعريض هذه الوحدة للماء.
- إذا ابتلّت الكاميرا، خذها إلى أقرب وكيل سوني Sony فوراً. يجب أن يتحمل الزبون تكاليف التصليح.
- في حالات نادرة إذا ما حدث خلل في هذه الوحدة يؤدي إلى أضرار بسبب تسرب الماء، لا تقدم سوني Sony ضمانات ضد الأضرار التي يتعرض لها الجهاز الموجود فيها (الكاميرا، مجموعة البطارية، الخ) ومحتويات التسجيل، ولا تدفع تعويضات عن التصوير الفوتوغرافي.

الأغراض المرفقة (A)

1 علبة للاستخدام تحت الماء (1)
2 ملحقة خلفية A (لموديل DSC-RX100) (1)
3 ملحقة خلفية B (لموديل DSC-RX100M2/M3/M4/M5) (1)
4 مهايئ حلقة العدسة A (لموديل DSC-RX100/M2، رمادي) (1)
5 مهايئ حلقة العدسة B (لموديل DSC-RX100M3/M4/M5، أسود) (1)
6 ملحقة أمامية (1) (تم تركيبها على هذه الوحدة)
7 ناشرة (1) (مع سلك الربط المثبت بها)
8 مهايئ فلاش خارجي (1) (مع سلك الربط المثبت به)
9 حزام اليد (1) (A-a)
10 واقية العدسة الأمامية (1)
11 طقم من وثائق مطبوعة
12 شحم السيليكون (1)

تعريف الأجزاء (B)

1 ذراع الغالق
2 ذراع الزوم
3 الزجاج الأمامي
4 الغطاء الأمامي
5 قرص تدوير حلقة العدسة
6 مقبس الحامل الثلاثي الأرجل
7 قاعدة الكمالية
8 زر ON/OFF (الطاقة)
9 الغطاء الخلفي
10 قرص الوضع
11 مشبك
12 ذراع قفل المشبك
13 خطاف لحزام اليد
14 أزرار التشغيل
15 زر MOVIE (أفلام)
16 مطاط قرص الوضع
17 الحلقة على شكل حرف O
18 حشوة مقاومة التقطير
19 الفاصل (احرص على نزع الفاصل عند استعمال هذه الوحدة. قم بتركيب الفاصل عند التخزين.)
20 التجويف الدائري للمرشح

الحلقة على شكل حرف O وحشوة مقاومة التقطير (C)

صيانة الحلقة على شكل حرف O مهم جداً. الإخفاق في صيانة الحلقة على شكل حرف O وفقاً للتعليمات قد يؤدي إلى تسرب الماء مما يتسبب في غرق هذه الوحدة.

الحلقة على شكل حرف O

هذه الوحدة تستعمل حلقة على شكل حرف O للحفاظ على مقاومتها للماء.

تركيب الحلقة على شكل حرف O

تجنب تركيب الحلقة على شكل حرف O في أماكن يوجد فيها غبار أو رمال.

1 **افصل الحلقة على شكل حرف O المركبة على هذه الوحدة. (①)**
لإخراج الحلقة على شكل حرف O، اضغطها قليلاً واسحبها باتجاه السهم كما هو مبين في الشكل التوضيحي. يؤدي ذلك إلى ارتخاء الحلقة على شكل حرف O بمقدار يكفي لإخراجها بسهولة. توخى الحذر كي لا تخدش الحلقة على شكل حرف O بأظافرك.
2 **افحص الحلقة على شكل حرف O.**
- افحص بعناية للتأكد من عدم وجود أوساخ، رمال، شعر، غبار، أملاح، بقايا خيوط، الخ، على الحلقة على شكل حرف O. إذا وجدت أياً من تلك الأشياء، تأكد من إزالتها بخرقة ناعمة.

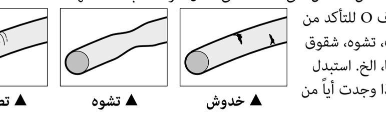

- قم بتمرير إصبعك على الحلقة على شكل حرف O بلطف للتأكد من عدم وجود أية أوساخ غير مرئية.
- احرص على عدم ترك أية نسالة من القماش على الحلقة على شكل حرف O بعد مسحها.
- افحص الحلقة على شكل حرف O للتأكد من خلوها من تصدعات، انحراف، تشوه، شقوق دقيقة، خدوش، رمال بداخلها، الخ. استبدل الحلقة على شكل حرف O إذا وجدت أياً من تلك الأشياء.

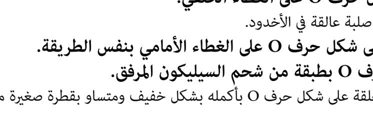

3 **افحص أخدود الحلقة على شكل حرف O على الغطاء الخلفي.**
قم بإزالة أية حبيبات رمال أو أملاح صلبة عالقة في الأخدود.
4 **افحص سطح تلامس الحلقة على شكل حرف O على الغطاء الأمامي بنفس الطريقة.**
5 **قم بطلاء الحلقة على شكل حرف O بطبقة من شحم السيليكون المرفق.**
- استعمل أصابعك لطلاء سطح الحلقة على شكل حرف O بأكمله بشكل خفيف ومتساو بقطرة صغيرة من شحم السيليكون كما هو مبين في الشكل التوضيحي.
- تأكد دائماً من وجود طبقة رقيقة من شحم السيليكون على سطح الحلقة على شكل حرف O. يعمل شحم السيليكون على حماية الحلقة على شكل حرف O ويحول دون اهترائها.

شحم السيليكون
استعمل شحم السيليكون المرفق فقط. ستؤدي الأنواع الأخرى من الشحم إلى تلف الحلقة على شكل حرف O وإلى تسرب الماء.
اغسل يديك بالماء والصابون بعد الانتهاء من وضع شحم السيليكون.
تدابير الإسعاف الأولي
ملامسة العينين اشطفهما فوراً بالكثير من الماء. عليك تلقي العناية الطبية إذا أصابهما تهيج يدوم.
ملامسة البشرة اغسل البشرة بالماء والصابون. عليك تلقي العناية الطبية إذا أصابها تهيج يدوم.
الابتلاع قم بالمضمضة. عليك تلقي العناية الطبية فوراً.

6 **قم بتركيب الحلقة على شكل حرف O (①) في أخدود هذه الوحدة.**
قم بتركيب الحلقة على شكل حرف O في الأخدود بشكل متساو مع مراعاة النقاط التالية:
– تأكد مما إذا كان هناك غبار على الحلقة على شكل حرف O أم لا.
– تأكد من عدم التواء أو نتوء الحلقة على شكل حرف O.
– لا تشد الحلقة على شكل حرف O بقوة.

فحص أخير

افحص الحلقة على شكل حرف O مرة أخرى للتأكد من خلوها من أي غبار، خدوش، التواءات، الخ.

ارتخاء الحلقة على شكل حرف O أو انقراضها أو تراكم الرمال أو الغبار على الحلقة على شكل حرف O قد يؤدي إلى تسرب الماء عندما تكون الوحدة تحت الماء.
تأكد من فحص الحلقة على شكل حرف O قبل الاستعمال.

كيفية التأكد من عدم تسرب الماء

قبل تركيب الكاميرا، قم بإغلاق هذه الوحدة واغمرها في الماء للتأكد من عدم تسرب الماء للداخل.

حشوة مقاومة التقطير (C-a)

لا تقم بإخراج حشوة مقاومة التقطير (①) أو وضع شحم السيليكون عليها.

إذا كانت الحشوة مرتخية أو إذا كانت عالقة بين الأغطية فقد يتسرب الماء إلى داخل الوحدة. إذا سقطت حشوة مقاومة التقطير، أعد تركيبها بعناية مع الحفاظ على عدم التوائها.

عمر خدمة الحلقة على شكل حرف O وحشوة مقاومة التقطير

يختلف عمر خدمة الحلقة على شكل حرف O حسب تكرار استعمال هذه الوحدة وحسب ظروف التخزين. يمكن استعمالها عموماً لمدة سنة واحدة تقريباً. استبدل حشوة مقاومة التقطير بأخرى جديدة إذا وجدت خدوشاً أو تصدعات عليها. بعد الاستبدال، تأكد من عدم تسرب الماء للداخل.

الصيانة

- بعد استعمال هذه الوحدة قرب البحر، حافظ عليها مغلقة بالمشبك واغسلها جيداً بماء نقي لإزالة الأملاح والرمال ثم امسحها بخرقة جافة وناعمة. يوصى بالمحافظة على هذه الوحدة مغلقة بالمشبك وغمرها في الماء النقي لمدة 30 دقيقة تقريباً. إذا ظلت هناك أملاح على هذه الوحدة، قد تتعرض الأجزاء المعدنية للتلف أو قد تصدأ مؤدية إلى تسرب الماء.
- امسح هذه الوحدة من الداخل بخرقة جافة وناعمة. لا تغسلها من الداخل بالماء.

تأكد من إجراء الصيانة المبينة أعلاه كلما استعملت هذه الوحدة. لا تستعمل أي نوع من المحاليل كالكحول أو البنزين أو الثنر للتنظيف، حيث يمكن أن يؤدي ذلك إلى تلف طلاء سطح هذه الوحدة.

عند تخزين هذه الوحدة

- قم بتركيب الفاصل المرفق مع هذه الوحدة لتفادي اهتراء الحلقة على شكل حرف O.(D)
- لا تدع الغبار يتراكم على الحلقة على شكل حرف O.
- قم بطلاء الحلقة على شكل حرف O بقليل من شحم السيليكون وأدخلها في أخدود التثبيت، ثم قم بتخزين هذه الوحدة في مكان بارد وجيد التهوية. لا تقم بتثبيت المشبك.
- تجنب تخزين هذه الوحدة في مكان بارد أو حار أو رطب جداً، أو مع النفثالين أو الكافور، حيث يمكن أن تؤدي تلك الظروف إلى تلف هذه الوحدة.

الإعداد

تركيب الملحقة الخلفية على هذه الوحدة (E-a, b)

- هذه الوحدة مزودة بنوعين (2) من الملحقات الخلفية. استعمل الملحقة الخلفية التي تناسب كاميرتك. القيام باستعمال الملحقة غير المناسبة قد يؤدي إلى تلف الكاميرا أو السماح بتسرب الماء إلى داخل هذه الوحدة.
- لا تستعمل قوة مفرطة عند تركيب الملحقة الخلفية.
- حافظ على سلامة شكل الملحقات التي تتم إزالتها عند التخزين.

إعداد الحلقة على شكل حرف O وحشوة مقاومة التقطير

1 **افصل الحلقة على شكل حرف O المركبة على هذه الوحدة.**
2 **قم بطلاء الحلقة على شكل حرف O بشحم السيليكون.**
3 **قم بتركيب الحلقة على شكل حرف O على هذه الوحدة.**
4 **تأكد من عدم وجود رمال أو أوساخ على حشوة مقاومة التقطير.**

إدخال الكاميرا في هذه الوحدة

- قم بإدخال الكاميرا في هذه الوحدة في مكان نسبة رطوبته منخفضة كمكان جاف داخل مبنى مثلاً. فتح هذه الوحدة أو إغلاقها في مكان حار ورطب قد يؤدي إلى تكثف الرطوبة داخل هذه الوحدة.
- هذه الوحدة مزودة بنوعين (2) من مهايئات حلقة العدسة. استعمل مهايئ حلقة العدسة الذي يناسب كاميرتك. القيام باستعمال مهايئ حلقة العدسة غير المناسب قد يؤدي إلى تلف الكاميرا أو السماح بتسرب الماء إلى داخل هذه الوحدة.
- راجع تعليمات التشغيل المرفقة بالكاميرا أيضاً.

تحضير الكاميرا (F)

1 **افصل الحزام من الكاميرا.**
2 **قم بإدخال مجموعة البطارية وبطاقة الذاكرة.**
تأكد من استعمال مجموعة بطارية مشحونة بشكل كامل.
تأكد من وجود حيز كاف لتسجيل صور في بطاقة الذاكرة.
3 **قم بتركيب مهايئ حلقة العدسة الذي يناسب كاميرتك.**
DSC-RX100/RX100M2: مهايئ حلقة العدسة A (لموديل DSC-RX100/M2، رمادي)
الموديلات الأخرى: مهايئ حلقة العدسة B (لموديل DSC-RX100M3/M4/M5، أسود)
4 **اضغط زر ON/OFF (الطاقة) لتشغيل الكاميرا.**
5 **اختر وضع التصوير.**
6 **استعمل MENU لضبط [ضوء AF] على [إيقاف].**
لا يمكن استعمال مصدر ضوء AF مع هذه الوحدة.
7 **افحص العدسة وشاشة LCD للتأكد من خلوهما من الغبار.**
8 **افتح الفلاش.**
يضيء فلاش الكاميرا دائماً حسب وضع الفلاش.
9 **اضغط زر ON/OFF (الطاقة) لإيقاف تشغيل الكاميرا.**
إدخال الكاميرا في هذه الوحدة حين تكون في وضع التشغيل قد يؤدي إلى إتلاف عدسة الكاميرا.

إدخال الكاميرا في هذه الوحدة (G)

إذا تم تركيب إحدى القبضات المساعدة التالية (غير مرفقة) على الكاميرا، قم بنزع الملحقة الأمامية عن هذه الوحدة قبل إدخال الكاميرا فيها. (A-b)
- AG-R1
- AG-R2

1 **قم بإدخال الكاميرا في هذه الوحدة.**
2 **قم بإغلاق الغطاء الخلفي وتثبيت المشبك.**
ملاحظة
عند إغلاق الغطاء الخلفي، أبعد عنه أية أشياء كحزام اليد أو سلك الربط أو خصل الشعر مثلاً. إذا علقت هذه الأشياء بين الغطاء الخلفي والأمامي في هذه الوحدة فقد يتسرب الماء إلى داخل الوحدة.
3 **قم بتشغيل الأزرار والأقراص الموجودة على هذه الوحدة عدة مرات للتأكد من أن الكاميرا الموجودة فيها تعمل بشكل سليم.**

تركيب الناشرة أو مهايئ الفلاش الخارجي (H)

لا يمكنك تركيب الناشرة ومهايئ الفلاش الخارجي في نفس الوقت.

- **تركيب الناشرة (H-a)**
- **تركيب مهايئ الفلاش الخارجي (H-b)**
- **فصل الناشرة أو مهايئ الفلاش الخارجي (H-c)**

حول التجويف الدائري للمرشح

- التجويف الدائري للمرشح يسمح بتركيب كمالية بقطر 67 مم.
- وفقاً للكمالية، قد تبدو الصور مظلمة جزئياً أو مشوهة عند التقاطها باستخدام الكمالية المركبة على هذه الوحدة.
- بعض العدسات، مثل عدسة التحويل وعدسة Macro، غير متاحة للاستخدام مع DSC-RX100 و DSC-RX100M2.

استعمال هذه الوحدة

قبل التصوير تحت الماء بالكاميرا وهي موضوعة داخل هذه الوحدة، قم أولاً بغمرهما حتى عمق 1 متر وتأكد من أن الكاميرا تعمل بشكل سليم ومن عدم تسرب الماء إلى داخل هذه الوحدة وبعد ذلك يمكنك الغوص. لتفاصيل عن وظائف الكاميرا، راجع تعليمات التشغيل المرفقة مع الكاميرا.

التسجيل (I)

1 **اضغط زر ON/OFF (الطاقة) (①) لتشغيل الطاقة.**
2 **اضغط ذراع الغالق (②) لتسجيل صور.**
- استخدم ذراع الزوم (③) للتكبير/التصغير.
- استخدم قرص تدوير حلقة العدسة (④) للتكبير/التصغير أو لضبط التركيز البؤري.

استعمال/ تهيئة الوظائف

لا يمكنك تشغيل عجلة التحكم بالكاميرا عند استخدام هذه الوحدة، لكن يمكن تغيير التهيئات بواسطة قائمة الكاميرا.

وفقاً للكاميرا، قد لا تتوفر بعض الوظائف مع هذه الوحدة.

اختيار الوضع

اختر وضع التصوير مستخدماً قرص الوضع الموجود على هذه الوحدة. لا يمكنك تسجيل الصوت بشكل صحيح أثناء تسجيل الأفلام.

ملاحظات حول التسجيل

- إذا لم تقم بتسجيل صور لفترة محددة، تنطفئ الكاميرا تلقائياً لتفادي استهلاك شحنة مجموعة البطارية. لاستعمال الكاميرا مرة أخرى، قم بتشغيل الطاقة مرة أخرى.
- عند استعمال فلاش الكاميرا داخل هذه الوحدة، ينخفض نطاق الفلاش الفعال وتكون الصور أكثر قتامة بمجملها، ولذلك فقد تقصر مسافة التصوير بشكل كبير في بعض ظروف التصوير (الظلام الحالك، الخ). في مثل تلك الظروف، يوصى باستعمال ضوء خارجي تحت الماء بالإضافة للفلاش.
- إذا قمت باستعمال الفلاش تحت الماء، قد ينعكس ضوء الفلاش على جسيمات موجودة في الماء مما يؤدي الى ظهور دوائر ضوئية في الصورة.
- قد يكون هناك وهج منعكس وذلك وفقاً لظروف التصوير. إذا حدث ذلك، قم بتغيير الظروف.
- تتغير ألوان الصور التي يتم التقاطها تحت الماء اعتماداً على العمق والطقس وحالة الماء.
يرجى ضبط تهيئة توازن أبيض حسب الوضع.

العرض

يمكنك استعمال أزرار التشغيل الموجودة على هذه الوحدة لعرض الصور والأفلام المحفوظة على شاشة LCD في الكاميرا. إلا أنه لا يمكن سماع صوت الأفلام عندما تكون الكاميرا داخل هذه الوحدة.

إخراج الكاميرا

قبل فتح هذه الوحدة، اشطفها بماء الحنفية أو ماء نقي ثم امسح الماء بخرقة ناعمة. عند فتحها، احرص لئلا تسقط أي قطرات من الماء من جسمك أو شعرك أو أكمام بدلة الغطس على الكاميرا.

1 **اضغط زر ON/OFF (الطاقة) لإيقاف تشغيل الكاميرا.**
إخراج الكاميرا من هذه الوحدة حين تكون في وضع التشغيل قد يؤدي إلى إتلاف عدسة الكاميرا.
2 **افتح هذه الوحدة.**
3 **قم بإخراج الكاميرا من هذه الوحدة.**
تصبح الكاميرا ساخنة عند استعمالها لفترة طويلة. اترك الكاميرا داخل هذه الوحدة لبعض الوقت حتى تبرد قبل إخراجها من الوحدة. احرص على عدم إسقاط الكاميرا عند إخراجها.

تحري الخلل وإصلاحه

قبل إرسال هذه الوحدة لتصليحها، تحقق من الأمور التالية لترى ما إذا كنت تستطيع الاستفادة منها في حل المشكلة. إذا لم تستفد منها، قم بالاتصال بمركز سوني Sony لخدمة معلومات الزبائن.

توجد قطرات ماء داخل هذه الوحدة.

- توجد خدوش أو تصدعات في الحلقة على شكل حرف O.
← استبدل الحلقة على شكل حرف O بأخرى جديدة.
- الحلقة على شكل حرف O غير مثبتة بصورة صحيحة.
← تأكد من أسلوب تركيب الحلقة على شكل حرف O.

لا تعمل وظيفة التسجيل.

- الكاميرا ساخنة.
← اترك الكاميرا في مكان بارد لفترة لكي تبرد.
- تم تركيب الملحقة غير المناسبة.
← قم بتركيب الملحقة المناسبة للكاميرا بشكل صحيح.

لا يتم تحويل الوضع.

- توجد أوساخ أو غبار على الملحقة.
← قم بإزالة أي غبار أو أوساخ عن الملحقة بخرقة مبللة.

يصعب ضغط أزرار التشغيل الموجودة على هذه الوحدة أو أنها عالقة بعض الشيء أو تعود إلى الأعلى ببطء.

- توجد حلقة على شكل حرف O داخل كل زر.
← عندما تبدأ باستعمال هذه الوحدة بعد فترة طويلة، قد تسبب الحلقات على شكل حرف O مثل ذلك الأمر إلا أن هذا لا يشير إلى وجود خلل.

التصميم والمواصفات عرضة للتغيير دون إشعار.