SONY

4-471-136-**54**(1)

Digital Surround Headphone System

Справочно ръководство	BG
Referenční příručka	CZ

MDR-HW700DS

©2013 Sony Corporation Printed in Malaysia

http://www.sony.net/

Български — **Цифрова система със слушалки за обемен звук**

Преди да работите със системата, прочетете внимателно това ръководство и го запазете за бъдещи справки.

ПРЕДУПРЕЖДЕНИЕ

За да намалите риска от пожар или токов удар, не излагайте този апарат на капки или пръски и не поставяйте предмети, пълни с течности върху апарата, като например вази.

Не инсталирайте уреда в затворено пространство, като например шкаф за книги или друг вграден шкаф.

Когато се използва основният щепсел на адаптера за променлив ток за изключването на адаптера за променлив ток от електрическата мрежа, включете системата към лесно достъпен електрически контакт. Ако забележите някаква аномалия в системата, веднага изключете основния щепсел от контакта.

Системата не е прекъсната от електрическата мрежа, докато е включена в контакта, дори ако самата система е изключена.

Не излагайте батерията (инсталирания батериен блок или батерии) продължително време на прекомерна топлина, като слънчева светлина, огън и др.

Не разглобявайте, не отваряйте и не нарязвайте акумулаторните елементи или батериите.

В случай на изтичане на акумулаторен елемент, не позволявайте течността да осъществява контакт с кожата или очите. При осъществяването на контакт измийте засегнатата област с обилно количество вода и потърсете медицинска помощ.

Акумулаторните елементи и батерии трябва да бъдат заредени преди употреба. Винаги използвайте правилното зарядно устройство и следвайте стриктно инструкциите за зареждане, предоставени от производителя или указани в ръководството на съответното оборудване.

След продължителен период на съхранение може да се наложи да заредите или разредите акумулаторните елементи или батериите няколко пъти за максимална ефективност.

Изхвърляйте по подходящ начин.

Местоположение на табелката с технически данни
Табелката с технически данни е разположена в долната част на процесора и в дясната вътрешна страна на лентата за глава.

ВНИМАНИЕ

Предупреждаваме, че всички промени или модификации, които не са изрично одобрени в това ръководство, могат да анулират правото ви да използвате това оборудване.

Бележка към потребителите: следната информация важи само за оборудване, продавано в държави, в които се прилагат директивите на ЕС
Този продукт е произведен от или от името на Sony Corporation, 1-7-1 Konan Minato-ku Tokyo, 108-0075 Япония. Запитвания за съответствие на продуктите съгласно законодателството на Европейския съюз, следва да се отправят към Упълномощения представител Sony Belgium, bijkantoor van Sony Europe Limited, Da Vincilaan 7-D1, 1935 Zaventem, Белгия. За въпроси, свързани със сервиз и гаранция, моля използвайте адресите, посочени в придружаващите сервизни или гаранционни документи.

С настоящото, Sony Corporation декларира, че това оборудване е в съответствие с Директива 2014/53/EU.
Цялостният текст на ЕС декларацията за съответствие може да се намери на следния интернет адрес:
http://www.compliance.sony.de/

За да предотвратите възможно увреждане на слуха, не слушайте продължително време при високи нива на звука.

За това радио оборудване са в сила долупосочените ограничения относно пускането в експлоатация или изискванията за разрешение за използване на територията на следните държави: BE, BG, CZ, DK, DE, EE, IE, EL, ES, FR, HR, IT, CY, LV, LT, LU, HU, MT, NL, AT, PL, PT, RO, SI, SK, FI, SE, UK, IS, LI, NO, CH, AL, BA, MK, MD, RS, ME, XK, TR:

Честотната лента 5 150 MHz – 5 350 MHz е ограничена само за използване на закрито.

Третиране на стари електрически и електронни уреди (приложимо в Европейския съюз и други Европейски страни със системи за разделно събиране на отпадъци)
Този символ върху устройството или върху неговата опаковка показва, че този продукт не трябва да се третира като домакински отпадък. Вместо това той трябва да бъде предаден в съответния събирателен пункт за рециклиране на електрически и електронни уреди. Като предадете този продукт на правилното място, Вие ще помогнете за предотвратяване на негативните последствия за околната среда и човешкото здраве, които биха възникнали при изхвърлянето му на неподходящо място. Рециклирането на материалите ще спомогне да се съхранят природните ресурси. За подробна информация относно рециклирането на този продукт можете да се обърнете към местната градска управа, фирмата за събиране на битови отпадъци или магазина, откъдето сте закупили продукта.

Третиране на използвани батерии (приложимо в Европейския Съюз и други европейски държави със системи за разделно събиране на отпадъците)
Този символ върху батерията или върху опаковката показва, че батерията, доставена с този продукт, не трябва да се третира като домакински отпадък.
При някои батерии този символ се използва в комбинация с означение на химически елемент. Означението на химическия елемент живак (Hg) или олово (Pb) се добавя ако батерията съдържа повече от 0,0005% живак или 0,004% олово.
Като предадете тази батерия на правилното място, Вие ще помогнете за предотвратяване на негативните последствия за околната среда и човешкото здраве, които биха възникнали при изхвърлянето им на неподходящо място. Рециклирането на материалите ще спомогне да се съхранят природните ресурси.

За продукти, които от гледна точка на безопасност, правилен начин на действие или съхранение на данни изискват батерията да бъде постоянно свързана (вградена), тази батерия трябва да бъде подменяна само от квалифициран сервизен персонал За да сте сигурни, че вградената батерия ще бъде третирана правилно, предайте стария продукт в събирателен пункт за рециклиране на електрически и електронни уреди.

За всички останали батерии моля прочетете в упътването как да извадите по безопасен начин изважда батерията от продукта. Предайте я в събирателния пункт за рециклиране на използвани батерии.

За подробна информация относно рециклирането на този продукт или батерия можете да се обърнете към местната градска управа, фирмата за събиране на битови отпадъци или магазина, откъдето сте закупили продукта.

Функции

9.1 канала VPT (Virtualphones Technology)* възпроизвежда реалистичен обемен звук

В допълнение към 5.1 канала обемен звук, задните обемни (2 канала) и предните горни високоговорители (2 канала) добавят към хоризонталната посока звукови ефекти във вертикал / дълбочина, като създават реалистично и експресивно звуково поле.

* VPT (Virtualphones Technology)

VPT е разработена от Sony технология за виртуален обемен звук, която позволява на слушателите да се насладят на обемен звук "на живо", подобен на този в кино театър.

Различни режими на звукови ефекти (режими на звуково поле)

MDR-HW700DS включва различни режими с ефекти, което е възможно само благодарение на Sony Group.

Режим CINEMA:
Усъвършенстваните функции като режим CINEMA са създадени с подкрепата на Sony Pictures Entertainment (SPE). Режимът CINEMA осигурява реалистично звуково усещане като в кинотеатър в комбинация с уникалната Virtualphones Technology (VPT) на Sony и виртуалното звуково поле, базирани на анализ на озвучаването в престижен кинотеатър, използван за най-големите кинопродукции.

Режим GAME:
Игрите с многоканален обемен звук се възпроизвеждат с усещането за точната посока. Режимът GAME е разработен под ръководството на звуковия дизайнер на Sony Computer Entertainment.

Режим VOICE:
Подходящ за програми с новини и др., позволява ви да слушате по-ясно човешкия глас.

Двулентова безжична система за предаване за елиминиране на прекъсвания в звука

2,4 GHz за изолация на въздействието на препятствия и 5 GHz за предотвратяване на смущения от радио вълни. Автоматичното настройване в реално време избира автоматично свободен канал без прекъсване на звука, преди сигналът да бъде блокиран. Тези функции предоставят качество на звука без влошаване, като използват некомпресирано аудио предаване.

Поддръжка на висококачествени HD аудио формати

Системата е съвместима с висококачествени източници с максимално 192 kHz, 24-битов, некомпресиран звук, който съдържа около шест пъти повече информация от традиционния DVD звук. Процесорът има три HDMI входа, което ви позволява да се наслаждавате на аудио и видео, като свържете BD/DVD устройство, игрално устройство, декодер или други устройства.

HDMI връзки

Можете да свържете HDMI устройства към процесора, като използвате HDMI кабели. Процесорът е съвместим с технологията Audio Return Channel (ARC)*, което позволява на звука на телевизора да влиза в процесора без свързване с оптичен цифров кабел. Процесорът има функция "FAST VIEW", която регистрира HDMI устройствата, свързани към процесора. Тази функция намалява времето, необходимо за превключване на входовете, което ви позволява да превключвате по-бързо между съдържание от различни устройства.
Освен това системата поддържа и 4K изображения в допълнение към 3D изображенията. Процесорът предава 4K сигналите без промяна от видео устройството към телевизора или мултимедиен проектор, съвместим с 4K технологията.

* Процесорът трябва да е свързан с телевизор, съвместим с ARC.

Предпазни мерки

Бележки относно HDMI връзките

- Използвайте High Speed HDMI кабел. Ако използвате стандартен HDMI кабел, 1080p, Deep Color, 3D и 4K изображенията може да не се показват правилно.
- Използвайте одобрен HDMI кабел. Използвайте Sony High Speed HDMI кабел с логото за тип на кабела.
- Проверете настройката на свързаното устройство, ако изображението е лошо или звукът не излиза от свързаното през HDMI кабел устройство.
- Аудио сигналите (честота на дискретизация, дължина на бит и др.), предавани от HDMI жака, може да се потискат от свързаното устройство.
- Звукът може да прекъсва, ако се превключват честотата на дискретизация или броят на каналите за изходните аудио сигнали от възпроизвеждащото устройство.
- Когато свързаното устройство не е съвместимо с технологията за защита на авторски права (HDCP), изображението и/или звукът от HDMI OUT жака на процесора може да са изкривени или да не се извеждат. В този случай проверете спецификациите на свързаното устройство.
- Не препоръчваме използването на кабел за HDMI-DVI преобразуване.
- Дори ако в процесора е избран вход, различен от HDMI, видео сигналът на едно от устройствата, свързани към HDMI IN жаковете, се извежда от HDMI OUT жака.
- Този процесор поддържа Deep Color, "x.v.Colour", 3D и 4K предаване.
- За да се насладите на 3D изображения, свържете телевизор и видео устройство (Blu-ray Disc плейър, "PlayStation®3" и др.), съвместими с 3D, към процесора, като използвате HDMI кабели, сложете 3D очилата и стартирайте Blu-ray Disc, съвместим с 3D.
- За да се насладите на 4K изображения, телевизорът и плейърите, които са свързани към процесора, трябва да са съвместими с 4K изображения.
- Не се гарантира, че тази система може да бъде свързана към аудио и видео жаковете на персоналния ви компютър.

Предупредителни и работни звукови сигнали

Състоянието на слушалките е указано от звуковите сигнали, както следва.

- Повтарящи се кратки звукови сигнали.
  Слушалките не приемат радиочестотен сигнал от процесора.
  - Използвайте слушалките в зоната на предаване на радиочестотния сигнал.
  - Включете процесора.
  - Проверете връзките между процесора, адаптера за променлив ток и електрическия контакт.
  - Настройте превключвателя WIRELESS BAND на "AUTO".
  - Уверете се, че няма други безжични устройства, които използват безжичната честотна лента 2,4 GHz или 5 GHz, както и че не се генерират електромагнитни вълни от микровълнова фурна наблизо.
  - Сменете мястото на процесора.
- Чува се продължителен звуков сигнал (около 2 секунди) и слушалките се изключват.
  Когато презареждаемата батерия на слушалките е изтощена, се чува предупредителен звуков сигнал (около 2 секунди) и слушалките се изключват. Слушалките могат да се включат дори ако няма останала мощност в батерията, но те се изключват почти веднага. Заредете слушалките.
- Чуват се два кратки звукови сигнала и слушалките се включват.
  Това показва, че слушалките са включени. Това не е неизправност.
- Чуват се 3 кратки звукови сигнала и слушалките се изключват.
  Това показва, че слушалките са правилно изключени. Това не е неизправност.

Значението на останалите предупредителни звукови сигнали можете да проверите в Помощното ръководство.

Други

Безопасност
- Не изпускайте, не удряйте и не излагайте процесора или слушалките на никакви силни сътресения. Това може да повреди продукта.
- Не разглобявайте и не се опитвайте да отваряте частите на системата.

Адаптер за променлив ток

Поляритет на конектора

- Уверете се, че използвате предоставения адаптер за променлив ток. Използването на адаптери за променлив ток с различен поляритет на конекторите или други характеристики може да доведе до неизправност. Дори адаптерите за променлив ток със същия волтаж и поляритет на конекторите могат да повредят продукта вследствие на токово натоварване или други фактори.
- Ако няма да използвате системата за по-дълго време, изключете адаптера за променлив ток от контакта. Когато изваждате конектора, дръжте адаптера за променлив ток. Не го дърпайте за кабела.

Местоположение
- Не поставяйте системата на следните места:
  - Изложени на пряка слънчева светлина, близо до отоплителни уреди или други места с прекалено високи температури
  - Запрашени места
  - На нестабилна или наклонена повърхност
  - Изложени на силни вибрации
  - В банята или други места с висока влажност

Слушалки
- Уверете се, че правилно сте поставили лявата и дясната страна на слушалките на ушите си.
- Когато силата на звука е твърде висока, той се чува извън слушалките. Внимавайте да не увеличавате звука дотолкова, че да пречи на хората около вас. Когато използвате системата на шумни места, ще сте склонни да увеличавате звука. В интерес на вашата безопасност обаче ви съветваме да поддържате силата на звука на такова ниво, че да можете да чувате и звуците наоколо.
- Наушниците може да се износят вследствие на продължително съхранение или употреба.

Вградена презареждаема батерия на слушалките
- Зареждайте батерията при околна температура между 5 °C и 35 °C. Ако я зареждате извън препоръчителния температурен диапазон, индикаторът за зареждане мига и батерията може да не се зареди.
- Ако съхранявате слушалките за период по-дълъг от една година, зареждайте батерията веднъж годишно, за да избегнете пълно разреждане.
- Ако времето, през което използвате слушалките, стане прекалено кратко, презареждаемата батерия трябва да се подмени с нова. Моля, свържете се с най-близкия до вас търговец на Sony за подмяна на батерията.

Смяна на възглавничките на наушниците
Ако възглавничките на наушниците се замърсят или износят, моля, свържете се с най-близкия до вас търговец на Sony за подмяна. Възглавничките на наушниците не трябва да се подменят от потребителя.

Почистване
Използвайте парче мек плат, леко навлажнен със слаб почистващ разтвор. Не използвайте разтворители, като разредител за боя, бензин или алкохол, защото те могат да повредят повърхността на системата.

Ако продуктът се счупи
- Ако продуктът се счупи или във вътрешността му попадне чуждо тяло, незабавно изключете електрозахранването и се консултирайте с най-близкия до вас търговец на Sony.
- Когато носите системата при търговеца на Sony, занесете и слушалките, и процесора.

Спецификации

Цифров процесор за обемен звук (DP-HW700)

Функции на декодера
Dolby TrueHD
Dolby Digital Plus
Dolby Digital
Dolby Pro Logic IIz*
DTS-HD Master Audio
DTS-HD High Resolution Audio
DTS Express
DTS Digital Surround
DTS-ES
DTS 96/24
DTS
DTS Neo:X*
Linear PCM 2ch/5.1ch/7.1ch

* Функцията Dolby Pro Logic IIz и функцията DTS Neo:X на системата поддържат виртуално възпроизвеждане само от слушалките.

Функция за виртуален обемен звук
OFF
CINEMA
GAME
VOICE (STEREO)

Функция за компресиране
OFF
ON

Система за модулация
DSSS

Работна честота : Максимална изходна мощност
2 400 MHz - 2 483,5 MHz : < 20,0 dBm
5 150 MHz - 5 250 MHz : < 20,0 dBm
5 725 MHz - 5 850 MHz : < 13,9 dBm

Разстояние на предаване
Най-дълго приблиз. 30 m*

* Приблизително разстояние при използване на честотна лента 2,4 GHz. Разстоянието на предаване е грубо изчислено и може да се различава в зависимост от околната среда и местоположението.

Честотна лента
12 Hz – 24 000 Hz (цифров вход, честота на дискретизация 48 kHz)

Степен на изкривяване
1 % или по-малко (1 kHz)

Входове
HDMI (3)
Оптичен цифров вход* (тип правоъгълен) (1)
Аналогов вход (куплунг ляв/десен) (1)

* Само за ТВ вход

Изходи
HDMI (1)
Оптичен цифров изход (тип правоъгълен) (1)

Изисквания към електрозахранването
Прав ток 12 V (1,5 A) (чрез предоставения адаптер за променлив ток)

Номинална консумация на мощност
16,8 W

Размери
Приблиз. 220 mm × 32 mm × 157 mm (ш/в/д)

Маса
Приблиз. 430 g

Работна температура
5 °C до 35 °C

HDMI

Видео вход/изход (блок HDMI повторител)

Файл	2D	3D		
		Frame packing	Side-by-Side (Наполовина)	Over-Under (Отгоре и отдолу)
4096 × 2160p при 23,98/24 Hz	○	–	–	–
3840 × 2160p при 29,97/30 Hz	○	–	–	–
3840 × 2160p при 25 Hz	○	–	–	–
3840 × 2160p при 23,98/24 Hz	○	–	–	–
1920 × 1080p при 59,94/60 Hz	○	–	○	○
1920 × 1080p при 50 Hz	○	–	○	○
1920 × 1080p при 29,97/30 Hz	○	○	○	○
1920 × 1080p при 25 Hz	○	○	○	○
1920 × 1080p при 23,98/24 Hz	○	○	○	○
1920 × 1080i при 59,94/60 Hz	○	○	○	○
1920 × 1080i при 50 Hz	○	○	○	○
1280 × 720p при 59,94/60 Hz	○	○	○	○
1280 × 720p при 50 Hz	○	○	○	○
1280 × 720p при 29,97/30 Hz	○	○	○	○
1280 × 720p при 23,98/24 Hz	○	○	○	○
720 × 480p при 59,94/60 Hz	○	–	–	–
720 × 576p при 50 Hz	○	–	–	–
640 × 480p при 59,94/60 Hz	○	–	–	–

Безжични стерео слушалки (MDR-HW700)

Работна честота : Максимална изходна мощност
2 400 MHz - 2 483,5 MHz : < 20,0 dBm
5 150 MHz - 5 250 MHz : < 20,0 dBm
5 725 MHz - 5 850 MHz : < 13,9 dBm

Честотна лента
5 Hz – 25 000 Hz

Изисквания към електрозахранването
Вградена литиево-йонна презареждаема батерия

Номинална консумация на мощност
2,5 W

Маса
Приблиз. 320 g

Работна температура
5°C до 35°C

Други

Съдържание
Цифров процесор за обемен звук (1)
Безжични стерео слушалки (1)
Адаптер за променлив ток (за процесора, прав ток 12 V) (1)
Оптичен цифров кабел (оптичен правоъгълен конектор ⇔ оптичен правоъгълен конектор, 1,5 m) (1)
Micro-USB кабел (1,5 m) (1)
Кратко ръководство за ползване (1 комплект)
Справочно ръководство (1 комплект)
Други документи (1 комплект)

Конструкцията и спецификациите подлежат на промяна без предупреждение.

Авторски права

- "Virtualphones Technology" е регистрирана търговска марка на Sony Corporation.
- Тази система включва декодери за Dolby[1] Digital, Dolby Pro Logic IIz, Dolby Digital Plus, Dolby TrueHD, DTS[2] (DTS-ES и DTS 96/24), DTS-HD и DTS Neo:X.
- Тази система включва технологията High-Definition Multimedia Interface (HDMI™). Термините HDMI и HDMI High-Definition Multimedia Interface, както и логото HDMI, са търговски марки или регистрирани търговски марки на HDMI Licensing LLC в САЩ и други държави.
- Логото "BRAVIA" е търговска марка на Sony Corporation.
- Логата "x.v.Colour" и "x.v.Colour" са търговски марки на Sony Corporation.
- PlayStation е регистрирана търговска марка на Sony Computer Entertainment Inc.

[1] Произведен по лиценз на Dolby Laboratories. Dolby, Pro Logic, Surround EX и символът двойно "D" са търговски марки на Dolby Laboratories.
[2] За патентите на DTS вижте http://patents.dts.com. Произведен по лиценз на DTS Licensing Limited. DTS, DTS-HD, символът, & DTS и символът са регистрирани търговски марки, а DTS Neo:X е търговска марка на DTS, Inc. ©DTS, Inc. Всички права запазени.

Česky — **Sluchátkový Digital Surround System**

Před obsluhou systému si důkladně přečtěte tuto příručku a uschovejte ji pro budoucí použití.

VAROVÁNÍ

Pro snížení rizika požáru a úrazu elektrickým proudem nevystavujte tento přístroj kapající či stříkající vodě a nepokládejte na přístroj nádoby naplněné vodou, jako jsou vázy.

Neinstalujte přístroj ve stísněném prostoru, jako jsou police na knihy a vestavěná skříň.

Protože hlavní konektor napájecího adaptéru slouží k jeho odpojení od elektrické sítě, zapojte systém do snadno přístupné elektrické zásuvky. Všimnete-li v systému něčeho nenormálního, ihned napájecí konektor odpojte ze síťové zásuvky.

Je-li systém zapojen do elektrické zásuvky, není odpojen od elektrické sítě ani v případě, že došlo k vypnutí tohoto systému.

Nevystavujte baterie (nainstalované baterie nebo blok akumulátoru) delší dobu nadměrnému teplu, jako je sluneční záření, oheň apod.

Akumulátory nebo baterie nerozebírejte, neotvírejte ani nedrťte.

Pokud z článku uniká kapalina, nedopusťte, aby přišla do kontaktu s pokožkou nebo s očima. Pokud došlo ke kontaktu, omyjte zasaženou oblast velkým množstvím vody a vyhledejte pomoc lékaře.

Akumulátory a baterie je nutné před použitím nabít. Vždy používejte správnou nabíječku a řiďte se pokyny k nabíjení v dokumentaci od výrobce nebo v uživatelské příručce k přístroji.

Po dlouhodobém skladování může být nutné akumulátory nebo baterie několikrát nabít a vybít, aby u nich bylo dosaženo maximálního výkonu.

Zlikvidujte náležitým způsobem.

Umístění štítku
Výrobní štítek je umístěn na spodní straně procesoru a pravé vnitřní straně pásku na hlavu.

UPOZORNĚNÍ

Upozorňujeme, že jakékoliv změny či modifikace, které nejsou výslovně schváleny v této příručce, mohou způsobit ztrátu oprávnění k obsluze tohoto zařízení.

Upozornění pro zákazníky: následující informace platí pouze pro zařízení prodávaná v zemích uplatňujících směrnice EU
Tento výrobek byl vyroben buď přímo nebo v zastoupení společností Sony Corporation, 1-7-1 Konan Minato-ku Tokyo, 108-0075 Japonsko. Žádosti týkající se technických požadavků na výrobky danými směrnicemi Evropské unie je třeba adresovat na zplnomocněného zástupce, kterým je Sony Belgium, bijkantoor van Sony Europe Limited, Da Vincilaan 7-D1, 1935 Zaventem, Belgie. Pro záležitosti servisu a záručních podmínek se obracejte na adresy uvedené v servisních a záručních dokumentech.

Sony Corporation tímto prohlašuje, že toto zařízení je v souladu se směrnicí 2014/53/EU.
Úplné znění EU prohlášení o shodě je k dispozici na této internetové adrese:
http://www.compliance.sony.de/

Aby nedošlo k případnému poškození sluchu, neposlouchejte vysoké úrovně hlasitostí dlouhou dobu.

Na toto rádiové zařízení se vztahují následující omezení týkající se uvádění do provozu nebo požadavky na udělení oprávnění k používání platné v zemích BE, BG, CZ, DK, DE, EE, IE, EL, ES, FR, HR, IT, CY, LV, LT, LU, HU, MT, NL, AT, PL, PT, RO, SI, SK, FI, SE, UK, IS, LI, NO, CH, AL, BA, MK, MD, RS, ME, XK, TR:

Provoz v pásmu 5 150 MHz - 5 350 MHz je vyhrazen pouze pro interiéry.

Likvidace nepotřebného elektrického a elektronického zařízení (platné v Evropské unii a dalších evropských státech uplatňujících oddělený systém sběru)
Tento symbol umístěný na výrobku nebo jeho balení upozorňuje, že by s výrobkem po ukončení jeho životnosti nemělo být nakládáno jako s běžným odpadem z domácnosti. Je nutné ho odvézt do sběrného místa pro recyklaci elektrického a elektronického zařízení. Zajištěním správné likvidace tohoto výrobku pomůžete zabránit případným negativním dopadům na životní prostředí a lidské zdraví, které by jinak byly způsobeny nevhodnou likvidací výrobku. Recyklováním materiálů, z nichž je vyroben, pomůžete ochránit přírodní zdroje. Podrobnější informace o recyklaci tohoto výrobku zjistíte u příslušného místního obecního úřadu, podniku pro likvidaci domovních odpadů nebo v obchodě, kde jste výrobek zakoupili.

Nakládání s nepotřebnými bateriemi (platí v Evropské unii a dalších evropských státech využívajících systém odděleného sběru)
Tento symbol umístěný na baterii nebo na jejím obalu upozorňuje, že s baterií opatřenou tímto označením by se nemělo nakládat jako s běžným domácím odpadem.
Symbol nacházející se na určitých typech baterií může být použit v kombinaci s chemickou značkou. Značky pro rtuť (Hg) nebo olovo (Pb) se použijí, pokud baterie obsahuje více než 0,0005% rtuti nebo 0,004% olova.
Správným nakládáním s těmito nepotřebnými bateriemi pomůžete zabránit možným negativním dopadům na životní prostředí a lidské zdraví, k nimž by mohlo docházet v případech nevhodného zacházení s vyřazenými bateriemi. Materiálová recyklace pomůže chránit přírodní zdroje.

V případě, že výrobek z důvodů bezpečnosti, funkce nebo uchování dat vyžaduje trvalé spojení s vloženou baterií, je třeba, aby takovouto baterii vyjmul z přístroje pouze kvalifikovaný personál.
K tomu, aby s baterií bylo správně naloženo, předejte výrobek, který je na konci své životnosti na místo, jenž je určené ke sběru elektrických a elektronických zařízení za účelem jejich recyklace.

Pokud jde o ostatní baterie, prosím, nahlédněte do té části návodu k obsluze, která popisuje bezpečné vyjmutí baterie z výrobku. Nepotřebnou baterii odevzdejte k recyklaci na příslušné sběrné místo.

Pro podrobnější informace o recyklaci tohoto výrobku či baterii kontaktujte, prosím, místní obecní úřad, podnik zabezpečující místní odpadové hospodářství nebo prodejnu, kde jste výrobek zakoupili.

Funkce

9.1k VPT (Virtualphones Technology)* reprodukuje realistický prostorový zvuk

Kromě 5.1k prostorového zvuku přidávají zadní prostorové (2k) a přední výškové reproduktory (2k) do vodorovného směru svislé / hloubkové zvukové efekty a tím umožňují realistický a výrazný poslech zvukové pole.

* VPT (Virtualphones Technology)

VPT je proprietární technologie Sony pro virtuální prostorový zvuk umožňující posluchačům poslech prostorového zvuku, který je jako „živý" zvuk v kině.

Režimy s různými efekty (režimy zvukového pole)

MDR-HW700DS obsahuje režimy s různými zábavnými efekty, které dokáže poskytovat pouze Sony Group.

Režim CINEMA:
Zdokonalené funkce, jako je režim CINEMA, byly vytvořeny s podporou společnosti Sony Pictures Entertainment (SPE). Režim CINEMA zprostředkuje autentické zvukové zážitky jako v kině díky kombinaci jedinečné technologii VPT (Virtualphones Technology) společnosti Sony a virtuálního zvukového pole, které je založeno na analýze prestižního studia pro zvukový dabing využívaného k výrobě významných filmů.

Režim GAME:
Vícekanálové prostorové hry jsou reprodukovány s pocity přesného směru.
Režim GAME byl vyvinut pod dohledem zvukového designéra společnosti Sony Computer Entertainment.

Režim VOICE:
Hodí se pro pořady se zprávami apod. – umožňuje poslech zřetelnějšího lidského hlasu.

Dvoupásmový systém bezdrátového přenosu nedovolí přerušení zvuku

Frekvence 2,4 GHz slouží pro izolaci od vlivu překážek a 5 GHz k prevenci rušení rádiových vln. Automatické ladění v reálném čase vybere volný kanál automaticky bez jakéhokoli přerušení zvuku, než může dojít k výpadku signálu. Tyto funkce zajišťují kvalitu zvuku bez jakékoli degradace pomocí nekomprimovaného bezdrátového přenosu zvuku.

Podporovány formáty zvuku HD s vysokou kvalitou

Systém je kompatibilní se zdroji (s maximem 192 kHz) vysoce kvalitního 24bitového nekomprimovaného zvuku, který obsahuje přibližně šest krát více informací než klasický zvuk DVD. Procesor se třemi vstupy HDMI umožňuje využívat zvukový i obrazový obsah, hry a vysílání připojením zařízení BD/DVD, herního zařízení, set-top boxu nebo jiných zařízení.

Připojení HDMI

Zařízení HDMI lze připojit k procesoru pomocí kabelů HDMI. Procesor je kompatibilní s technologií ARC (Audio Return Channel)*, která umožňuje vstup zvuku z televizoru do procesoru bez zapojení opticky digitalni kabel. Procesor obsahuje funkci „FAST VIEW", která registruje zařízení HDMI připojená k procesoru. Tato funkce zkracuje čas potřebný pro přepínání vstupů a umožňuje rychle přepínat mezi obsahy z několika zařízení.
Kromě obrazů 3D systém podporuje také obrazy 4K. Procesor signály 4K nijak neupravuje a předává je přímo z videozařízení do televizoru nebo projektoru kompatibilního s technologií 4K.

* Procesor musí být připojen k televizoru, který je kompatibilní s ARC.

Upozornění

Poznámky k připojení HDMI

- Použijte kabel High Speed HDMI. Použijete-li standardní kabel HDMI, zřejmě nedojde ke správnému zobrazení signálů 1080p, Deep Color, 3D a 4K.
- Použijte kabel s autorizací HDMI. Použijte kabel Sony High Speed HDMI s logem typu kabelu.
- Je-li obraz nekvalitní nebo není-li na výstupu zvuk ze zařízení připojeného pomocí kabelu HDMI, zkontrolujte nastavení připojeného zařízení.
- Audiosignály (vzorkovací frekvence, bitová délka atd.) přenášené z konektoru HDMI mohou být potlačeny připojeným zařízením.
- Při přepnutí vzorkovací frekvence nebo počtu kanálů výstupních audiosignálů u přehrávacího zařízení může dojít k přerušení zvuku.
- Není-li připojené zařízení kompatibilní s technologií pro ochranu autorských práv (HDCP), může dojít ke zkreslení či absenci obrazu anebo zvuku na výstupu konektoru HDMI OUT procesoru. V tomto případě zkontrolujte technické údaje připojeného zařízení.
- Nedoporučujeme používat převodní kabel HDMI-DVI.
- I když je na procesoru vybrán jiný vstup než HDMI, bude na výstupu konektoru HDMI OUT videosignál některého zařízení, které je připojeno ke konektoru HDMI IN.
- Tento procesor podporuje přenos signálů Deep Color, „x.v.Colour", 3D a 4K.
- Abyste využili obrazy 3D, připojte 3D-kompatibilní televizor a videozařízení (přehrávač Blu-ray Disc, „PlayStation®3" atd.) k procesoru pomocí kabelů HDMI, nasaďte si 3D-brýle a přehrávejte 3D-kompatibilní Blu-ray Disc.
- Abyste využili obrazy 4K, musejí být s obrazy 4K kompatibilní televizor a přehrávače, které jsou připojeny k procesoru.
- Funkčnost tohoto systému nelze zaručit u připojení ke konektorům obrazu a zvuku na osobním počítači.

Varovné a provozní signály

Stav sluchátek je oznamován následujícími signály.

- Opakovaná krátká pípnutí.
  Sluchátka nepřijímají vysokofrekvenční signál z procesoru.
  - Používejte sluchátka v oblasti přenosu VF-signálu.
  - Zapněte procesor.
  - Zkontrolujte zapojení mezi procesorem, napájecím adaptérem a elektrickou zásuvkou.
  - Nastavte přepínač WIRELESS BAND na „AUTO".
  - Ověřte, že v oblasti nejsou žádná jiná bezdrátová zařízení v pásmu bezdrátových frekvencí 2,4 GHz nebo 5 GHz, nebo že případná mikrovlnná trouba negeneruje žádné elektromagnetické vlny.
  - Změňte polohu procesoru.
- Zazní dlouhé pípnutí (přibl. 2 sekundy) a sluchátka se vypnou.
  Po vyčerpání celé kapacity dobíjecí baterie ve sluchátkách se ozve varovné pípnutí (přibl. 2 sekundy) a dojde k vypnutí sluchátek. Sluchátka lze zapnout, i když je zbývající kapacita baterie vyčerpána, ale téměř okamžitě se vypnou. Nabijte sluchátka.
- Zazní dvě krátká pípnutí a sluchátka se zapnou.
  To znamená, že došlo k zapnutí sluchátek. Nejedná se o chybnou funkci.
- Zazní 3 krátká pípnutí a sluchátka se vypnou.
  To znamená, že došlo k řádnému vypnutí sluchátek. Nejedná se o chybnou funkci.

Významy dalších varovných signálů viz Příručka.

Ostatní

O bezpečnosti
- Procesor a sluchátka nevystavte pádu, úderu ani silným otřesům jakéhokoli druhu. Mohlo by dojít k poškození výrobku.
- Systém nerozebírejte a nezkoušejte otevřít jakékoli jeho části.

O napájecím adaptéru

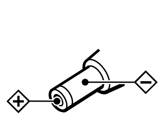

Polarita konektoru

- Používejte pouze dodaný napájecí adaptér. Použití napájecích adaptérů s jinou polaritou konektoru nebo jinými vlastnostmi může způsobit závadu výrobku. I napájecí adaptéry se stejným napětím a polaritou konektoru mohou tento výrobek poškodit kvůli jinému proudu nebo dalším faktorům.
- Nebudete-li systém delší dobu používat, odpojte napájecí adaptér z elektrické zásuvky. Při vytahování konektoru uchopte napájecí adaptér. Netahejte za kabel.

O umístění
- Systém nedávejte na žádné z následujících míst.
  - Místo na přímém slunečním světle, v blízkosti topného tělesa nebo s velmi vysokou teplotou
  - Prašné místo
  - Nestabilní místo nebo šikmá plocha
  - Místo vystavené velkému množství vibrací
  - Koupelna nebo jiné místo s vysokou vlhkostí

O sluchátkách
- Ověřte, že pravá a levá strana sluchátek odpovídají vašim uším.
- Při příliš vysoké hlasitosti dochází k úniku zvuku mimo sluchátka. Zajistěte nezvyšování hlasitosti tak vysoko, že by to vadilo lidem okolo vás. Při použití v hlučném prostředí existuje tendence zvyšovat hlasitost. Nicméně z bezpečnostních důvodů se doporučuje hlasitost na úrovni, při které stále můžete slyšet zvuky okolo sebe.
- Výstelky na sluchátka mohou kvůli dlouhodobému skladování či používání degradovat.

O vestavěné dobíjecí baterii sluchátek
- Baterii nabíjejte při okolní teplotě 5 °C až 35 °C. Pokud ji nabíjíte mimo doporučený rozsah teplot, bude indikátor nabíjení blikat a zřejmě nedojde k nabití baterie.
- Skladujete-li sluchátka déle než rok, nabijte baterii jednou ročně, aby nedošlo k přílišnému vybití.
- Jestliže dojde k extrémnímu zkrácení doby použití sluchátek, je třeba dobíjecí baterii vyměnit za novou. Pro výměnu baterie se obraťte na nejbližšího prodejce Sony.

O výměně výstelek na sluchátka
Dojde-li ke znečištění či opotřebení výstelek na sluchátka, požádejte o výměnu nejbližšího prodejce Sony. Výstelky na sluchátka nejsou určeny k výměně uživatelem.

O čištění
Používejte měkký hadřík lehce navlhčený slabým roztokem saponátu. Nepoužívejte rozpouštědla, jako je ředidlo, benzín či alkohol, protože mohou poškodit povrch.

Při závadě výrobku
- Dojde-li k závadě výrobku nebo dostane-li se do jednotky cizí předmět, ihned vypněte napájení a obraťte se na nejbližšího prodejce Sony.
- Berete-li systém k prodejci Sony, nezapomeňte vzít sluchátka i procesor.

Technické údaje

Digitální prostorový procesor (DP-HW700)

Funkce dekodéru
Dolby TrueHD
Dolby Digital Plus
Dolby Digital
Dolby Pro Logic IIz*
DTS-HD Master Audio
DTS-HD High Resolution Audio
DTS Express
DTS Digital Surround
DTS-ES
DTS 96/24
DTS
DTS Neo:X*
Linear PCM 2ch/5.1ch/7.1ch

* Funkce Dolby Pro Logic IIz a funkce DTS Neo:X v systému podporují virtuální přehrávání pouze ze sluchátek.

Virtuální prostorová funkce
OFF
CINEMA
GAME
VOICE (STEREO)

Kompresní funkce
OFF
ON

Modulační systém
DSSS

Provozní frekvence : Maximální výstupní výkon
2 400 MHz - 2 483,5 MHz : < 20,0 dBm
5 150 MHz - 5 250 MHz : < 20,0 dBm
5 725 MHz - 5 850 MHz : < 13,9 dBm

Přenosová vzdálenost
Nejdelší přibl. 30 m*

* Odhad vzdálenosti použitý s pásmem 2,4 GHz. Přenosová vzdálenost je hrubým odhadem a může se lišit v závislosti na okolním prostředí a místu instalace.

Frekvenční rozsah
12 Hz - 24 000 Hz (digitální vstup, vzorkovací frekvence 48 kHz)

Míra zkreslení
1 % a nižší (1 kHz)

Vstupy
HDMI (3)
Optický digitální vstup* (obdélníkového typu) (1)
Analogový vstup (kolíkový konektor levý/pravý) (1)

* Pouze pro vstup televizoru

Výstupy
HDMI (1)
Optický digitální výstup (obdélníkového typu) (1)

Požadavky na napájení
12 V⎓ (1,5 A) (z dodaného napájecího adaptéru)

Jmenovitý příkon
16,8 W

Rozměry
Přibl. 220 mm × 32 mm × 157 mm (š/v/h)

Hmotnost
Přibl. 430 g

Provozní teplota
5 °C až 35 °C

HDMI

Obrazový vstup/výstup (blok opakovače HDMI)

Soubor	2D	3D		
		Balení rámců	Vedle sebe (polovina)	Nad-pod (nahoře a dole)
4096 × 2160p při 23,98/24 Hz	○	–	–	–
3840 × 2160p při 29,97/30 Hz	○	–	–	–
3840 × 2160p při 25 Hz	○	–	–	–
3840 × 2160p při 23,98/24 Hz	○	–	–	–
1920 × 1080p při 59,94/60 Hz	○	–	○	○
1920 × 1080p při 50 Hz	○	–	○	○
1920 × 1080p při 29,97/30 Hz	○	○	○	○
1920 × 1080p při 25 Hz	○	○	○	○
1920 × 1080p při 23,98/24 Hz	○	○	○	○
1920 × 1080i při 59,94/60 Hz	○	○	○	○
1920 × 1080i při 50 Hz	○	○	○	○
1280 × 720p při 59,94/60 Hz	○	○	○	○
1280 × 720p při 50 Hz	○	○	○	○
1280 × 720p při 29,97/30 Hz	○	○	○	○
1280 × 720p při 23,98/24 Hz	○	○	○	○
720 × 480p při 59,94/60 Hz	○	–	–	–
720 × 576p při 50 Hz	○	–	–	–
640 × 480p při 59,94/60 Hz	○	–	–	–

Bezdrátová stereofonní sluchátka (MDR-HW700)

Provozní frekvence : Maximální výstupní výkon
2 400 MHz - 2 483,5 MHz : < 20,0 dBm
5 150 MHz - 5 250 MHz : < 20,0 dBm
5 725 MHz - 5 850 MHz : < 13,9 dBm

Frekvenční odezva
5 Hz - 25 000 Hz

Požadavky na napájení
Vestavěná lithium-iontová dobíjecí baterie

Jmenovitý příkon
2,5 W

Hmotnost
Přibl. 320 g

Provozní teplota
5 °C až 35 °C

Ostatní

Obsah
Digitální prostorový procesor (1)
Bezdrátová stereofonní sluchátka (1)
Napájecí adaptér (k procesoru, 12 V⎓) (1)
Opticky digitalni kabel (optický obdélníkový konektor ⇔ optický obdélníkový konektor, 1,5 m) (1)
Kabel micro-USB (1,5 m) (1)
Stručný návod k použití (1 sada)
Referenční příručka (1 sada)
Další dokumenty (1 sada)

Provedení a technické údaje podléhají změnám bez předchozího upozornění.

Copyrights

- „Virtualphones Technology" je registrovaná ochranná známka společnosti Sony Corporation.
- Tento systém obsahuje dekodér Dolby[1] Digital, dekodér Dolby Pro Logic IIz, dekodér Dolby Digital Plus, dekodér Dolby TrueHD, dekodér DTS[2] (DTS-ES a DTS 96/24), dekodér DTS-HD a dekodér DTS Neo:X.
- Tento systém disponuje technologií High-Definition Multimedia Interface (HDMI™). Termíny HDMI a HDMI High-Definition Multimedia Interface a logo HDMI jsou ochranné známky nebo registrované ochranné známky společnosti HDMI Licensing LLC ve Spojených státech a dalších zemích.
- Logo „BRAVIA" je ochranná známka společnosti Sony Corporation.
- „x.v.Colour" a logo „x.v.Colour" jsou ochranné známky společnosti Sony Corporation.
- PlayStation je registrovaná ochranná známka společnosti Sony Computer Entertainment Inc.

[1] Vyrobeno v rámci licence společnosti Dolby Laboratories. Dolby, Pro Logic, Surround EX a symbol dvojitého D jsou ochranné známky společnosti Dolby Laboratories.
[2] Patenty DTS viz http://patents.dts.com. Vyrobeno v rámci licence společnosti DTS Licensing Limited. DTS, DTS-HD, Symbol a DTS společně se Symbolem jsou registrované ochranné známky, a DTS Neo:X je ochranná známka společnosti DTS, Inc. ©DTS, Inc. Všechna práva vyhrazena.

A

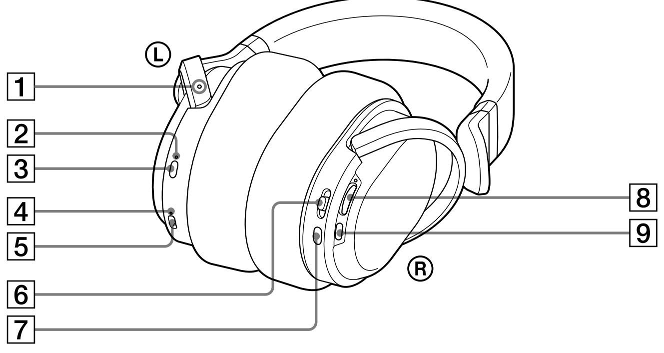

B

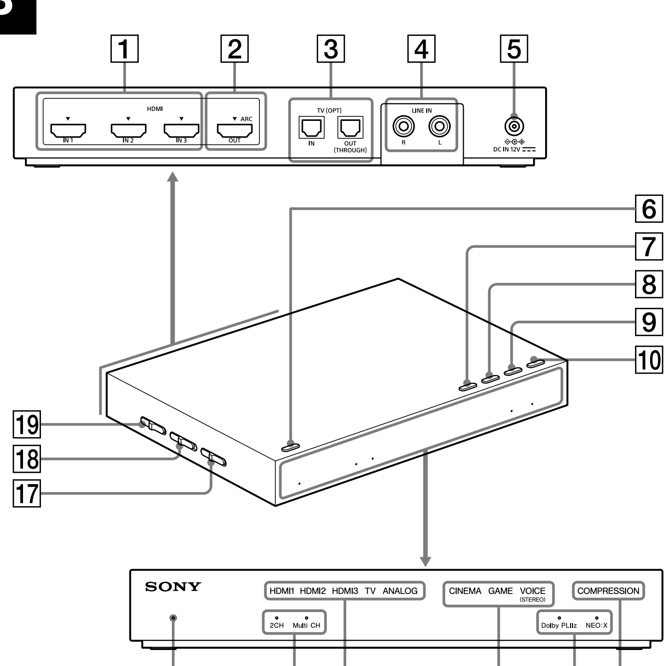

C

Menu

Exit
Status
Center Level: 0dB
LFE Level: 0dB
A/V Sync: 0ms
Dual Mono: Main
TV+HP Audio Out: Off
Control for HDMI: Off
HDMI Pass Through: On
Front Display Mode: On
Reset

D

Status

Decode: Dolby TrueHD
Audio CH: 5.1ch
Matrix: Dolby PLIIz
Input: HDMI1
Effect: CINEMA
Compression: Off
Center Level: 0dB
LFE Level: 0dB
Wireless: Auto(2.4GHz Band)
Headphones: Charge Level High

OK

Български

Местонахождение и функция на частите

Слушалки MDR-HW700 (Фигура A)

1 **Тактилна точка (за определяне на лявата страна)**
Уверете се, че правилно сте поставили лявата Ⓡ и дясната Ⓛ страна на слушалките на ушите си.

2 **Индикатор за електрозахранването**
Индикаторът свети в зелено, когато е включено електрозахранването.

3 **Бутон I/⏻ (захранване)**
Натиснете бутона за около 1 секунда, за да включите или изключите слушалките.
Съвет
Слушалките се включват, когато ги сложите и се изключват, когато ги свалите (функция за автоматично включване).

4 **Индикатор за зареждане**
Този индикатор свети в червено, когато слушалките се зареждат.

5 **Micro-USB жак (само за зареждане на батерията)**
Свържете предоставения micro-USB кабел към този жак, за да заредите слушалките.

6 **Превключвател MENU/◄ENTER►**
Натиснете превключвателя, за да се покаже менюто на системата на екрана на телевизор, който е свързан към процесора. Плъзнете превключвателя нагоре или надолу, за да изберете елемент за настройка в менюто и го натиснете, за да въведете избора. После плъзнете превключвателя нагоре или надолу още веднъж, за да изберете опцията.

7 **Бутон INPUT**
Позволява избор на вход.

8 **Бутон за управление VOL (сила на звука)**
Регулира силата на звука.

9 **Бутон EFFECT**
Позволява да изберете звуково поле.

Процесор DP-HW700 (Фигура B)

1 **HDMI IN 1/IN 2/IN 3 жакове**
Това са входни жакове за HDMI сигнали.

2 **HDMI OUT жак**
Изход за HDMI сигнали. Този жак е съвместим с ARC (Audio Return Channel).

3 **TV (OPT) IN/OUT (THROUGH) жакове**
Вход или изход за оптични цифрови аудио сигнали.

4 **LINE IN (L/R) жакове**
Това са входни жакове за аналогови аудио сигнали.

5 **DC IN 12V жак**
Включете предоставения адаптер за променлив ток към този жак.

6 **Бутон I/⏻ (захранване) (включване/готовност/изключване)**
При натискане на бутона процесорът се включва или влиза в режим на готовност. З адръжте бутона натиснат за 3 секунди, за да изключите процесора напълно (изключване).

7 **Бутон INPUT**
Позволява избор на вход.

8 **Бутон EFFECT/▼**
Позволява да изберете звуково поле.
Позволява да изберете елемент от менюто.

9 **Бутон MATRIX/▲**
Позволява да изберете декодер на матрица*.
Позволява да изберете елемент от менюто.
* Можете да изберете декодер на матрица, когато режимът на звуково поле е “CINEMA” или “GAME”. Функцията на матричния декодер разширява формата на входния аудио сигнал до 9.1-канален обемен звук. За подробности вижте Помощното ръководство.

10 **Бутон COMPRESSION/MENU/ENTER**
Позволява да изберете динамичен диапазон.
Задръжте този бутон натиснат за около 2 секунди, за да се покаже менюто на екрана на телевизор, свързан към процесора. Когато използвате менюто, натиснете този бутон, за да въведете избора.

11 **Индикатор COMPRESSION**
Индикаторът свети, когато функцията за компресия е включена.

12 **Индикатори MATRIX**
Индикаторът на избрания декодер на матрица свети (или мига).

13 **Индикатори EFFECT**
Индикаторът на избрания режим на звуково поле свети.

14 **Индикатори INPUT**
Индикаторът на избрания вход свети.

15 **Индикатори 2CH/Multi CH**
2CH или Multi CH светят в зависимост от входния сигнал (стерео или многоканален).

16 **Индикатор за електрозахранването**
Индикаторът свети в зелено, когато електрозахранването е включено, в оранжево за режим на готовност и се изключва, когато електрозахранването е изключено.

17 **Превключвател CONTROL FOR HDMI**
Настройте този превключвател според типа HDMI устройства, които искате да включите към процесора.
Забележки
- Функцията Control for HDMI е деактивирана в настройката по подразбиране. За да използвате функцията Control for HDMI, задайте [Control for HDMI] на [On] от менюто на процесора.
- Смяната на положението на превключвателя CONTROL FOR HDMI не е в сила, когато процесорът е включен. Изключете процесора или го поставете в режим на готовност, преди да работите с превключвателя CONTROL FOR HDMI.

18 **Превключвател WIRELESS BAND**
Избира честотната лента, която искате да използвате. Когато изберете AUTO, автоматично се избира оптималната честотна лента (настройка по подразбиране).
Забележка
Когато използвате процесора навън, изберете 2,4 GHz.

19 **Превключвател ATT (LINE IN)**
Нагласете този превключвател в положение 0 dB, ако звукът от аналоговия изходен сигнал е прекалено слаб.

Използване на менюто

Можете да направите настройките или да проверите текущото състояние на системата от менюто, показано на екрана на телевизор, включен към процесора.

Използване на менюто на процесора (вижте също Фигура B)

1 Превключете към входа на телевизора, към който е свързан процесора.
2 Натиснете и задръжте 10 бутона COMPRESSION/MENU/ENTER, докато на екрана на телевизора се покаже менюто.
3 Изберете настройка, като използвате 9 бутона MATRIX/▲ или 8 бутона EFFECT/▼, после натиснете 10 бутона COMPRESSION/MENU/ENTER.
4 Изберете желаната опция, като използвате 9 бутона MATRIX/▲ или 8 бутона EFFECT/▼, после натиснете 10 бутона COMPRESSION/MENU/ENTER.

Използване на менюто на слушалките (вижте също Фигура A)

1 Превключете към входа на телевизора, към който е свързан процесора.
2 Включете слушалките и натиснете 6 превключвателя MENU/◄ENTER►, за да се покаже менюто на екрана на телевизора.
3 Изберете настройка, като плъзнете 6 превключвателя MENU/◄ENTER► нагоре или надолу, после натиснете 6 превключвателя MENU/◄ENTER►.
4 Изберете желаната опция, като плъзнете 6 превключвателя MENU/◄ENTER► нагоре или надолу, после натиснете 6 превключвателя MENU/◄ENTER►.

Екран Меню (Фигура C)

Елементи за настройка	Настройки
Exit	Изключва менюто.
Status:	Показва състоянието на системата.
Center Level:	Регулира силата на звука на централния канал.[1)] Може да се превключва между 0 dB и +8 dB.
LEF Level:	Регулира силата на звука на канала на субуфера.[1)] Може да се превключва между −6 dB и +6 dB.
A/V Sync:	Можете да регулирате звука, когато изображението и звукът не са синхронизирани. Може да се регулира между 0 ms и 300 ms.
Dual Mono:	Избор на канал, когато се приема мултиплексен сигнал на разпространение.
TV+HP Audio Out:	Избор на едновременен аудио изход към високоговорителя на телевизора и слушалките.[2)]
Control for HDMI:	Избира функцията Control for HDMI.
HDMI Pass Through:	Избира функцията HDMI Pass Through.
Front Display Mode:	Избира как да се показва предния дисплей на процесора.
Reset	Нулиране на настройките.

1) Този елемент не се показва, когато за EFFECT е избрано VOICE или OFF.
2) Ако е [On], настройте аудио изхода на телевизора на “ТВ високоговорител”, за да извеждате аудио едновременно.

Екран Състояние (Фигура D)

Когато в екран Меню изберете [Status:], се показва текущото състояние.

Елементи	Значение
Decode:	Показва аудио формата на входния аудио сигнал.
Audio CH:	Показва композицията на канала на входния аудио сигнал.
Matrix:	Показва избрания матричен декодер.
Input:	Показва избрания вход.
Effect:	Показва избрания ефект.
Compression:	Показва дали функцията за компресия е включена или изключена.
Center Level:	Показва силата на звука на централния канал.
LEF level:	Показва силата на звука на канала на субуфера.
Wireless:	Показва използваната безжична честота.
Headphones:	Показва оставащата мощност на батерията на слушалките (High/Middle/Low).

- Екраните Меню или Състояние се изключват автоматично, когато няма действия за около 30 секунди.
- За подробности относно елементите на менюто и състоянието, вижте Помощното ръководство.

Ефективно използване на HDMI устройства

Ако свържете процесора с продукти на Sony, които поддържат функцията Control for HDMI, можете също да изключите процесора, когато изключвате телевизора, можете да слушате звука на телевизора само като свържете HDMI кабел, или да превключите автоматично входа на процесора, когато стартирате възпроизвеждане на устройство, свързано към процесора. За да използвате функцията Control for HDMI на процесора, настройте [Control for HDMI] на [On] от менюто.

Отстраняване на неизправности

Ако срещнете проблеми при използването на тази система със слушалки, потърсете решение в следния списък. Проверете също и в Краткото ръководство за ползване (предоставя се отделно) и в Помощното ръководство. Ако проблемът продължава, консултирайте се с най-близкия до вас търговец на Sony.

Няма звук

- Проверете връзките между процесора и AV устройствата.
- Ако жакът за оптичен цифров изход на цифрово устройство е свързан към TV (OPT) OUT (THROUGH) жака на процесора, свържете го отново към TV (OPT) IN жака на процесора.
- Включете AV устройствата, свързани към процесора, и започнете възпроизвеждането отново.
- Включете процесора.
- Проверете дали бутонът INPUT на процесора е настроен на устройството, което желаете да слушате.
- Ако сте свързали жака на слушалките на AV устройството към някой от жаковете LINE IN (L/R) на процесора, усилете звука на свързаното AV устройство.
- Включете слушалките отново.
- Увеличете силата на звука на слушалките.
- Заредете батерията на слушалките. Ако индикаторът за електрозахранването продължава да не свети и след зареждането на батерията, занесете слушалките на най-близкия до вас търговец на Sony.

Няма звук (когато устройствата са свързани към HDMI жаковете)

- Използвайте одобрен HDMI кабел. Използвайте Sony High Speed HDMI кабел с логото за тип на кабела.
- Вероятно възпроизвеждате програми, защитени от технологията за защита на авторските права (HDCP) и извеждането им през цифрови жакове е забранено (SACD, DVD аудио дискове и др.). В този случай, за да слушате, свържете процесора към устройството с аналогов аудио кабел.
- Аудио сигналът не се извежда директно към процесора. Свържете устройствата през входния HDMI жак на процесора или свържете устройството към входния жак OPT/LINE IN на процесора.
- Когато превключвателят CONTROL FOR HDMI на процесора е настроен на MODE1, настройката за аудио изход на телевизора трябва да е “ТВ високоговорител”. За да извеждате звук от тази система, изберете настройка, различна от “ТВ високоговорител”.
- Включете слушалките или процесора отново.

Няма звук, няма видео

- Използвайте одобрен HDMI кабел. Използвайте Sony High Speed HDMI кабел с логото за тип на кабела.
- Когато превключите звука от телевизора към AV усилвател или когато сложите слушалките при извеждане на звука от телевизора, екранът на телевизора потъмнява и звукът се изключва за момент. Това не е неизправност.
- Проверете дали процесорът е включен. Ако процесорът е изключен, функцията за прехвърляне не работи. Затова видео и аудио сигналът от свързаното устройство не се извежда към телевизора. Включете процесора или го настройте в режим на готовност.

Звукът от телевизора не се чува от системата.

- Ако връзката е от тип A, показана в Краткото ръководство за ползване
  − Ако вашият телевизор е съвместим с ARC, настройте процесора първо в режим на готовност, после настройте превключвателя CONTROL FOR HDMI на процесора на “MODE1” и изберете “TV” с бутона INPUT. После включете функцията Control for HDMI и настройката ARC на телевизора.
  − Ако вашият телевизор не е съвместим с ARC, проверете връзката на оптичния цифров кабел или аналоговия аудио кабел между телевизора и процесора. Проверете и настройката за аудио изход на телевизора. Ако сте ги свързали с оптичен цифров кабел, промяната на настройката ще подобри ситуацията.
- Ако връзката е от тип B, показана в Краткото ръководство за ползване
  − Проверете връзката на оптичния цифров кабел или аналоговия аудио кабел между телевизора и процесора. Проверете и настройката за аудио изход на телевизора.

Не се извежда звук от телевизора или AV усилвателя, свързани към HDMI OUT жака на процесора.

- Когато звукът се извежда от слушалките, не се извежда аудио сигнал от HDMI OUT жака. Ако искате да слушате през телевизора или AV усилвателя, настройте системата в режим на готовност.
- Задайте настройката за аудио изход на телевизора на “ТВ високоговорител”.

Звукът от устройството, свързано към AV усилвателя не се чува от системата.

- Ако връзката е от тип B, показана в Краткото ръководство за ползване, можете да чуете звук от устройствата, свързани към AV усилвателя само от AV усилвателя или от телевизора. Ако искате да слушате от тази система, свържете устройството към процесора, като използвате цифров оптичен кабел или аналогов аудио кабел.

Превключвателят за CONTROL FOR HDMI е настроен на “MODE1”, но силата на звука на слушалките не може да се регулира от телевизора.

- Силата на звука на слушалките на системата не може да се регулира от дистанционното управление на телевизора. Регулирайте силата на звука от управляващия бутон VOL на десния корпус на слушалките.

Функцията Control for HDMI (“BRAVIA” Sync) не работи.

- Ако не използвате AV усилвател с процесора, първо настройте процесора в режим на готовност, после настройте превключвателя CONTROL FOR HDMI на “MODE1”. Ако [Control for HDMI] в менюто на процесора е настроен на [Off], функцията Control for HDMI не работи. При “MODE2” функцията Control for HDMI е ограничена.

Телевизорът е включен, но процесорът не се включва автоматично.

- Превключвателят CONTROL FOR HDMI е настроен на “MODE2”.
- Проверете настройките за аудио изход на телевизора. Процесорът се включва или изключва в зависимост от настройките за аудио изход на телевизора. Ако звукът се е извеждал от високоговорителя на телевизора, когато последно сте изключили телевизора, процесорът няма да се включи, когато включите телевизора.

Функцията за взаимно изключване не работи.

- Настройте телевизора така, че устройствата, свързани към телевизора, да се изключват автоматично, когато се изключи телевизорът. За подробности вижте ръководството, предоставено с вашия телевизор.

Процесорът се изключва, когато изключите телевизора.

- Ако [Control for HDMI] в менюто на процесора е настроен на [On], функцията за взаимно изключване работи. Ако изключите телевизора, процесорът влиза в режим на готовност и индикаторът му за електрозахранване се сменя от зелен на оранжев.
- Когато превключвателят CONTROL FOR HDMI е настроен на “MODE1” и [HDMI Pass Through] е настроен на [Auto] от менюто, когато се изключи телевизорът, функцията HDMI Pass Through се забранява след около 20 секунди. За подробности вижте Помощното ръководство.

Функцията Control for HDMI не работи правилно.

- Проверете HDMI връзката.
- Настройте функцията Control for HDMI на телевизора. За подробности вижте ръководството, предоставено с вашия телевизор.
- Проверете дали свързаното устройство е съвместимо с “BRAVIA” Sync.
- Проверете настройките за Control for HDMI на свързаното устройство. За подробности вижте ръководството, предоставено със свързаното устройство.
- Уверете се, че [Control for HDMI] е настроен на [On] от менюто на процесора. Когато свържете AV усилвател към процесора, първо настройте процесора в режим на готовност, после настройте превключвателя CONTROL FOR HDMI на “MODE2”. От функцията Control for HDMI могат да бъдат свързани само един комплект AV усилвател или еквивалентни устройства към процесора.
- Настройката Control for HDMI не е променена, макар че сте сменили позицията на превключвателя CONTROL FOR HDMI. Смяната на положението на превключвателя CONTROL FOR HDMI не е в сила, когато процесорът е включен. Поставете процесора в режим на готовност, преди да работите с превключвателя CONTROL FOR HDMI.

Изкривен или прекъсващ звук (понякога и с шум)

- Заредете батерията на слушалките. Ако индикаторът за електрозахранването продължава да не свети и след зареждането на батерията, занесете слушалките на най-близкия до вас търговец на Sony.
- Уверете се, че няма други безжични устройства, които използват безжичната честотна лента 2,4 GHz или 5 GHz, както и че не се генерират електромагнитни вълни от микровълнова фурна наблизо.
- Променете мястото на процесора.
- Когато е избран “ANALOG” от бутона INPUT, преместете превключвателя ATT (LINE IN) на процесора на “–8 dB”.
- Ако сте свързали жака на слушалките на AV устройството към някой от жаковете LINE IN (L/R) на процесора, увеличете силата на звука на свързаното AV устройство.
- Опитайте други позиции на превключвателя WIRELESS BAND. Когато превключвателят WIRELESS BAND е настроен на “AUTO” и каналът се сменя автоматично, звукът може да прекъсне за момент. Това не е неизправност.

Нисък звук

- Когато е избран “ANALOG” от бутона INPUT, преместете превключвателя ATT (LINE IN) на процесора на “0 dB”.
- Ако сте свързали жака на слушалките на AV устройството към някой от жаковете LINE IN (L/R) на процесора, увеличете силата на звука на свързаното AV устройство.
- Увеличете силата на звука на слушалките.

Не можете да постигнете ефект на обемен звук

- Изберете “CINEMA” или “GAME” за режима на звуково поле.
- Възпроизвежданият звук не е многоканален сигнал.
- В зависимост от настройката за аудио изход на телевизора или на HDMI устройството, многоканалните сигнали се смесват до 2-канални, за да се изведат. В този случай променете настройката на устройството, за да се извежда многоканален сигнал.
- Настройте [TV+HP Audio OUT] на [Off] от менюто на процесора. Ако настройката е [On], аудио изходът от устройството, свързано към процесора, зависи от спецификациите на телевизора. Ако телевизорът има стерео високоговорители, аудио изходът от свързаното устройство става стерео (2-канален), както на телевизора, дори ако стартирате многоканален софтуер.

Индикаторът MATRIX не се включва или мига.

- Изберете “CINEMA” или “GAME” за режима на звуково поле.
- Матричният декодер може да не работи в зависимост от формата на аудио входа към процесора. В този случай индикаторът MATRIX мига.

Батерията не може да се зареди; индикаторът за зареждане мига.

- Проверете връзката между слушалките, micro-USB кабела и компютъра.
- Използвайте micro-USB кабела, предоставен със системата.
- Има повреда в презареждаемата батерия. Свържете се с най-близкия търговец на Sony.
- Зареждайте батерията при околна температура между 5 °C и 35 °C.

Не се извежда сигнал от TV (OPT) OUT (THROUGH) жака на процесора.

- Свържете процесора към източник на електрозахранване.
- Стартирайте възпроизвеждане на оптично цифрово устройство, свързано към жака TV (OPT) IN.

От слушалките се чуват звукови сигнали.

- Проверете слушалките, вижте “Предупредителни и работни звукови сигнали” в “Предпазни мерки”.

Няма звук от телевизора или от слушалките

- Настройте [TV+HP Audio Out] на [On] от менюто на процесора. После задайте настройката за аудио изход на телевизора на “ТВ високоговорител”.

Екранът Меню не се появява на телевизора.

- Изберете входа, към който процесорът е свързан към телевизора. Екранът Меню се показва само когато изберете входа, към който е свързан процесорът.
- Проверете връзката между телевизора и процесора.
- При някои телевизори може да отнеме известно време, докато се покаже менюто на екрана на телевизора.

Česky

Umístění a funkce součástí

Sluchátka MDR-HW700 (Obrázek A)

1 **Hmatová tečka (pro odlišení levé strany)**
Ověřte, že pravá Ⓡ a levá Ⓛ strana sluchátek odpovídají vašim uším.

2 **Indikátor napájení**
Při zapnutém napájení tento indikátor svítí zeleně.

3 **Tlačítko I/⏻ (napájení)**
Stisknutím tlačítka přibližně 1 sekundu sluchátka zapnete či vypnete.
Tip
Při nasazení sluchátek dojde k jejich zapnutí a při sejmutí dojde k vypnutí (funkce automatického zapnutí napájení).

4 **Indikátor nabíjení**
Při nabíjení sluchátek tento indikátor svítí červeně.

5 **Konektor micro-USB (pouze pro nabíjení baterie)**
Pro nabíjení sluchátek připojte k tomuto konektoru dodaný kabel micro-USB.

6 **Přepínač MENU/◄ENTER►**
Stisknutím přepínače zobrazíte nabídku systému na obrazovce televizoru připojeného k procesoru. Posunem přepínače nahoru či dolů vyberte položku nastavení v nabídce a stisknutím potvrďte výběr. Pak dalším posunem přepínače nahoru či dolů vyberte možnost.

7 **Tlačítko INPUT**
Umožňuje vybrat vstup.

8 **Ovladač VOL (hlasitost)**
Slouží k nastavení hlasitosti.

9 **Tlačítko EFFECT**
Umožňuje vybrat zvukové pole.

Procesor DP-HW700 (Obrázek B)

1 **Konektory HDMI IN 1/IN 2/IN 3**
Tyto konektory slouží pro vstup signálů HDMI.

2 **Konektor HDMI OUT**
Slouží k výstupu signálů HDMI. Tento konektor je kompatibilní s ARC (Audio Return Channel).

3 **Konektory TV (OPT) IN/OUT (THROUGH)**
Slouží pro vstup a výstup optických digitálních audiosignálů.

4 **Konektory LINE IN (L/R)**
Tyto konektory slouží pro vstup analogových audiosignálů.

5 **Konektor DC IN 12V**
K tomuto konektoru připojte dodaný napájecí adaptér.

6 **Tlačítko I/⏻ (napájení) (zapnutí/pohotovostní režim/vypnutí)**
Stisknutím tlačítka se procesor střídavě zapne nebo přejde do pohotovostního režimu. Chcete-li procesor zcela vypnout (vypnutí), podržte tlačítko stisknuté 3 sekundy.

7 **Tlačítko INPUT**
Umožňuje vybrat vstup.

8 **Tlačítko EFFECT/▼**
Umožňuje vybrat zvukové pole.
Umožňuje vybrat položku v nabídce.

9 **Tlačítko MATRIX/▲**
Umožňuje vybrat maticový dekodér*.
Umožňuje vybrat položku v nabídce.
* Maticový dekodér lze vybrat, když je zvukové pole v režimu „CINEMA“ nebo „GAME“. Funkce maticového dekodéru rozšiřuje formát vstupního zvukového signálu až na 9,1kanálový prostorový formát. Podrobnější informace viz Příručka.

10 **Tlačítko COMPRESSION/MENU/ENTER**
Umožňuje vybrat dynamický rozsah. Podržením tohoto tlačítka stisknutého přibližně 2 sekundy zobrazíte nabídku na obrazovce televizoru připojeného k procesoru. Při použití nabídky stisknutím tohoto tlačítka zadáte výběr.

11 **Indikátor COMPRESSION**
Indikátor svítí při nastavení kompresní funkce na zapnuto.

12 **Indikátory MATRIX**
Indikátor vybraného maticového dekodéru svítí (nebo bliká).

13 **Indikátory EFFECT**
Indikátor vybraného režimu zvukového pole svítí.

14 **Indikátory INPUT**
Indikátor vybraného vstupu svítí.

15 **Indikátory 2CH/Multi CH**
2CH nebo Multi CH svítí v závislosti na vstupním signálu (stereofonní nebo vícekanálový).

16 **Indikátor napájení**
Tento indikátor svítí zeleně při zapnutém napájení nebo oranžově v pohotovostním režimu a nesvítí při vypnutém napájení.

17 **Přepínač CONTROL FOR HDMI**
Tento přepínač nastavte podle typu zařízení HDMI, které chcete připojit k procesoru.
Poznámky
- Ve výchozím nastavení je funkce Ovladač pro HDMI deaktivována. Chcete-li funkci Ovladač pro HDMI používat, nastavte [Control for HDMI] na hodnotu [On] v nabídce procesoru.
- Při zapnutém procesoru nemá změna polohy přepínače CONTROL FOR HDMI žádný vliv. Před obsluhou přepínače CONTROL FOR HDMI procesor vypněte nebo uveďte do pohotovostního režimu.

18 **Přepínač WIRELESS BAND**
Vybere frekvenční pásmo, které chcete používat. Zvolíte-li AUTO, bude optimální frekvenční pásmo vybíráno automaticky (výchozí nastavení).
Poznámka
Při venkovním použití procesoru dbejte na výběr pásma 2,4 GHz.

19 **Přepínač ATT (LINE IN)**
Je-li hlasitost pro analogový výstup příliš nízká, nastavte tento přepínač na 0 dB.

Použití nabídky

V nabídce zobrazené na obrazovce televizoru připojeném k procesoru lze provádět nastavení nebo ověřovat aktuální stav systému.

Použití nabídky na procesoru (viz také Obrázek B)

1 Přepněte vstup na televizor, ke kterému je připojen procesor.
2 Stiskněte a podržte 10 tlačítko COMPRESSION/MENU/ENTER, dokud se nezobrazí nabídka na obrazovce televizoru.
3 Pomocí 9 tlačítko MATRIX/▲ či 8 tlačítko EFFECT/▼ vyberte položku nastavení a stiskněte 10 tlačítko COMPRESSION/MENU/ENTER.
4 Pomocí 9 tlačítko MATRIX/▲ či 8 tlačítko EFFECT/▼ vyberte požadovanou možnost a stiskněte 10 tlačítko COMPRESSION/MENU/ENTER.

Použití nabídky na sluchátkách (viz také Obrázek A)

1 Přepněte vstup na televizor, ke kterému je připojen procesor.
2 Zapněte sluchátka a stisknutím 6 přepínače MENU/◄ENTER► zobrazte nabídku na obrazovce televizoru.
3 Posunem 6 přepínače MENU/◄ENTER► nahoru či dolů vyberte položku nastavení a stiskněte 6 přepínač MENU/◄ENTER►.
4 Posunem 6 přepínače MENU/◄ENTER► nahoru či dolů vyberte požadovanou možnost a stiskněte 6 přepínač MENU/◄ENTER►.

Obrazovka nabídky (Obrázek C)

Položka nastavení	Nastavení
Exit	Ukončí nabídku.
Status:	Zobrazí stav systému.
Center Level:	Nastaví úroveň hlasitosti středového kanálu.[1)] Přepínatelné mezi 0 dB a +8 dB.
LEF Level:	Nastaví úroveň hlasitosti subwooferového kanálu.[1)] Přepínatelné mezi −6 dB a +6 dB.
A/V Sync:	Upraví zvuk, když nejsou synchronizovány obraz a zvuk. Upravitelné mezi 0 ms a 300 ms.
Dual Mono:	Vybere kanál při příjmu multiplexního vysílacího signálu.
TV+HP Audio Out:	Vybere simultánní výstup zvuku do reproduktoru televizoru a do sluchátek.[2)]
Control for HDMI:	Vybere funkci Ovladač pro HDMI.
HDMI Pass Through:	Vybere funkci Předání přes HDMI.
Front Display Mode:	Vybere, jak zobrazit přední displej procesoru.
Reset	Resetuje nastavení.

1) Tato položka se nezobrazí při výběru VOICE nebo OFF pro EFFECT.
2) V případě [On] nastavte výstup zvuku na televizoru na „Reproduktor televizoru“, aby byl výstup zvuku simultánní.

Stavová obrazovka (Obrázek D)

Při výběru [Status:] na obrazovce nabídky se zobrazí aktuální stav.

Položka	Význam
Decode:	Identifikuje formát zvuku vstupního audiosignálu.
Audio CH:	Identifikuje složení kanálů vstupního audiosignálu.
Matrix:	Identifikuje vybranou funkci maticového dekodéru.
Input:	Identifikuje vybraný vstup.
Effect:	Identifikuje vybranou funkci efektu.
Compression:	Uvádí, je-li kompresní funkce zapnutá či vypnutá.
Center Level:	Uvádí úroveň hlasitosti středového kanálu.
LEF level:	Uvádí úroveň hlasitosti subwooferového kanálu.
Wireless:	Identifikuje používanou bezdrátovou frekvenci.
Headphones:	Identifikuje zbývající kapacitu baterie ve sluchátkách (High/Middle/Low).

- Při absenci jakékoli obsluhy po dobu přibližně 30 sekund se obrazovka nabídky či stavu automaticky vypne.
- Podrobnosti o položkách nabídky a stavu viz Příručka.

Efektivní použití zařízení HDMI

Připojíte-li procesor k výrobkům Sony podporujícím funkci Ovladač pro HDMI, vypnutím televizoru můžete zároveň vypnout procesor, pouhým připojením kabelu HDMI můžete poslouchat zvuk televizoru, nebo při spuštění přehrávání na zařízení připojeném k procesoru můžete automaticky přepínat vstup procesoru. Pro použití funkce Ovladač pro HDMI v procesoru nastavte [Control for HDMI] v nabídce na [On].

Odstraňování problémů

Pokud se během provozu tohoto sluchátkového systému vyskytnout nějaké problémy, použijte následující kontrolní seznam. Viz také Stručný návod k použití (dodaný zvlášť) a Příručka. Pokud nějaký problém přetrvává, obraťte se na nejbližšího prodejce Sony.

Žádný zvuk

- Zkontrolujte propojení mezi procesorem a AV-zařízeními.
- Je-li konektor optického digitálního výstupu na digitálním zařízení připojen ke konektoru TV (OPT) OUT (THROUGH) na procesoru, přepojte jej do konektoru TV (OPT) IN na procesoru.
- Zapněte AV-zařízení připojená k procesoru a znovu spusťte přehrávání.
- Zapněte procesor.
- Ověřte, že je tlačítko INPUT na procesoru nastaveno na zařízení, které chcete poslouchat.
- Pokud jste připojili konektor sluchátek na AV-zařízení k některému konektoru LINE IN (L/R) na procesoru, zvyšte hlasitost na připojeném AV-zařízení.
- Znovu zapněte sluchátka.
- Zvyšte hlasitost sluchátek.
- Nabijte baterii ve sluchátkách. Pokud indikátor napájení stále nesvítí ani po nabití baterie, vezměte sluchátka k nejbližšímu prodejci Sony.

Žádný zvuk (když jsou zařízení připojena ke konektorům HDMI)

- Použijte kabel s autorizací HDMI. Použijte kabel Sony High Speed HDMI s logem typu kabelu.
- Přehráváte pořady, které jsou chráněny technologií pro ochranu autorských práv (HDCP), a máte zakázán výstup přes digitální konektory (SACD, zvukové disky DVD atd.). V tomto případě je můžete poslouchat připojením procesoru k zařízení analogovým audiokabelem.
- Zvukový signál není přímo na vstupu procesoru. Připojte zařízení přes vstupní konektor HDMI na procesoru, nebo připojte zařízení ke vstupnímu konektoru OPT/LINE IN na procesoru.
- Je-li přepínač CONTROL FOR HDMI na procesoru nastaven na MODE1, nesmí být výstup zvuku na televizoru nastaven na „Reproduktor televizoru“. Pro výstup zvuku z tohoto systému vyberte jiné nastavení než „Reproduktor televizoru“.
- Znovu zapněte sluchátka nebo procesor.

Žádný zvuk, žádný obraz

- Použijte kabel s autorizací HDMI. Použijte kabel Sony High Speed HDMI s logem typu kabelu.
- Přepnete-li zvuk z televizoru na AV-zesilovač nebo nasadíte-li si sluchátka, když probíhá výstup zvuku z televizoru, dojde ke krátkému výpadku zvuku a obrazu na obrazovce televizoru. Nejedná se o chybnou funkci.
- Ověřte, že je procesor zapnutý. Je-li procesor vypnutý, nefunguje funkce předávání signálů přes procesor. Proto není obrazový a zvukový signál přenášen z připojeného zařízení na vstup televizoru. Zapněte procesor nebo jej přepněte do pohotovostního režimu.

V systému není slyšet žádný zvuk televizoru.

- V případě připojení typu A, které uvádí Stručný návod k použití
  − Je-li televizor kompatibilní s ARC, nejprve přepněte procesor do pohotovostního režimu, nastavte přepínač CONTROL FOR HDMI na procesoru na „MODE1“ a pomocí tlačítka INPUT vyberte „TV“. Pak zapněte funkci Ovladač pro HDMI a nastavení ARC na televizoru.
  − Není-li televizor kompatibilní s ARC, zkontrolujte připojení opticky digitalni kabel nebo analogového audiokabelu mezi televizorem a procesorem. Zkontrolujte také nastavení výstupu zvuku na televizoru. Pokud jste je připojili pomocí opticky digitalni kabel, změnou nastavení dojde ke zlepšení situace.
- V případě připojení typu B, které uvádí Stručný návod k použití
  − Zkontrolujte připojení opticky digitalni kabel nebo analogového audiokabelu mezi televizorem a procesorem. Zkontrolujte také nastavení výstupu zvuku na televizoru.

Žádný zvuk na výstupu z televizoru nebo AV-zesilovače připojeného ke konektoru HDMI OUT na procesoru.

- Když je zvuk na výstupu ze sluchátek, neprobíhá výstup audiosignálu z konektoru HDMI OUT. Chcete-li poslouchat přes televizor nebo AV-zesilovač, přepněte systém do pohotovostního režimu.
- Nastavte na televizoru výstup zvuku na „Reproduktor televizoru“.

V systému není slyšet žádný zvuk ze zařízení připojeného k AV-zesilovači.

- V případě připojení typu B, které uvádí Stručný návod k použití, můžete slyšet zvuk ze zařízení připojených k AV-zesilovači pouze na AV-zesilovači nebo televizoru. Chcete-li je slyšet v tomto systému, připojte zařízení k procesoru pomocí opticky digitalni kabel nebo analogového audiokabelu.

Přepínač CONTROL FOR HDMI je v poloze „MODE1“, ale hlasitost sluchátek nelze nastavit z televizoru.

- Hlasitost sluchátek tohoto systému nelze nastavit pomocí dálkového ovladače televizoru. Hlasitost nastavte pomocí ovladače VOL na pravém krytu sluchátek.

Nefunguje funkce Ovladač pro HDMI („BRAVIA“ Sync).

- Nepoužíváte-li s procesorem AV-zesilovač, nejprve přepněte procesor do pohotovostního režimu a pak nastavte přepínač CONTROL FOR HDMI do polohy „MODE1“. Je-li položka [Control for HDMI] v nabídce procesoru nastavena na [Off], funkce Ovladač pro HDMI nefunguje. V případě „MODE2“ je funkce Ovladač pro HDMI omezena.

Při zapnutí televizoru se procesor nezapne automaticky.

- Přepínač CONTROL FOR HDMI je nastaven na „MODE2“.
- Zkontrolujte nastavení výstupu zvuku na televizoru. Procesor se zapne či vypne spolu s nastavením výstupu zvuku na televizoru. Pokud byl při posledním vypnutí televizoru na výstupu zvuk z reproduktoru televizoru, procesor se nezapne, ani když televizor zapnete.

Funkce blokování vypnutí nefunguje.

- Nastavte televizor tak, aby se zařízení připojená k televizoru automaticky vypnula při vypnutí televizoru. Podrobnosti viz návod k obsluze dodávaný s televizorem.

Při vypnutí televizoru se procesor vypne.

- Je-li položka [Control for HDMI] v nabídce procesoru nastavena na [On], funkce blokování vypnutí funguje. Když vypnete televizor, procesor přejde do pohotovostního režimu a jeho indikátor napájení se změní ze zelené na oranžovou.
- Je-li přepínač CONTROL FOR HDMI nastaven na „MODE1“ a je-li položka [HDMI Pass Through] v nabídce nastavena na [Auto], bude při vypnutí televizoru deaktivována funkce Předání přes HDMI po přibližně 20 sekundách. Podrobnější informace viz Příručka.

Funkce Ovladač pro HDMI řádně nefunguje.

- Zkontrolujte připojení HDMI.
- Nastavte funkci Ovladač pro HDMI na televizoru. Podrobnosti viz návod k obsluze dodávaný s televizorem.
- Ověřte, že připojené zařízení je kompatibilní s „BRAVIA“ Sync.
- Zkontrolujte nastavení funkce Ovladač pro HDMI na připojeném zařízení. Podrobnosti viz návod k obsluze dodávaný s připojeným zařízením.
- Ověřte, že položka [Control for HDMI] v nabídce procesoru je nastavena na [On]. Když k procesoru připojujete AV-zesilovač, nejprve přepněte procesor do pohotovostního režimu a pak nastavte přepínač CONTROL FOR HDMI do polohy „MODE2“. Ve funkci Ovladač pro HDMI lze k procesoru připojit pouze jednu sadu AV-zesilovače nebo ekvivalentních zařízení.
- Ačkoli jste změnili polohu přepínače CONTROL FOR HDMI, nastavení Ovladač pro HDMI se nezměnilo. Při zapnutém procesoru nemá změna polohy přepínače CONTROL FOR HDMI žádný vliv. Před obsluhou přepínače CONTROL FOR HDMI uveďte procesor do pohotovostního režimu.

Zkreslený nebo přerušovaný zvuk (někdy s hlukem)

- Nabijte baterii ve sluchátkách. Pokud indikátor napájení stále nesvítí ani po nabití baterie, vezměte sluchátka k nejbližšímu prodejci Sony.
- Ověřte, že v oblasti nejsou žádná jiná bezdrátová zařízení v pásmu bezdrátových frekvencí 2,4 GHz nebo 5 GHz, nebo že případná mikrovlnná trouba negeneruje žádné elektromagnetické vlny.
- Změňte polohu procesoru.
- Když je pomocí tlačítka INPUT vybrán „ANALOG“, nastavte přepínač ATT (LINE IN) na procesoru na „–8 dB“.
- Připojíte-li konektor sluchátek na AV-zařízení k některému konektoru LINE IN (L/R) na procesoru, zvyšte hlasitost na připojeném AV-zařízení.
- Zkuste jiné polohy přepínače WIRELESS BAND. Když je přepínač WIRELESS BAND nastaven do polohy „AUTO“ a změní-li se automaticky kanál, může dojít ke krátkému výpadku zvuku. Nejedná se o chybnou funkci.

Nízká úroveň zvuku

- Když je pomocí tlačítka INPUT vybrán „ANALOG“, nastavte přepínač ATT (LINE IN) na procesoru na „0 dB“.
- Připojíte-li konektor sluchátek na AV-zařízení k některému konektoru LINE IN (L/R) na procesoru, zvyšte hlasitost na připojeném AV-zařízení.
- Zvyšte hlasitost sluchátek.

Nelze docílit efektu prostorového zvuku

- Pro režim zvukového pole vyberte „CINEMA“ nebo „GAME“.
- Přehrávaný zvuk není vícekanálovým signálem.
- V závislosti na nastavení výstupu zvuku na televizoru nebo zařízení HDMI jsou vícekanálové signály mixovány do 2kanálového výstupu. V tomto případě změňte nastavení na zařízení tak, aby byl na jeho výstupu vícekanálový signál.
- Nastavte položku [TV+HP Audio OUT] v nabídce procesoru na [Off]. Je-li nastavena na [On], bude výstup zvuku ze zařízení připojeného k procesoru ovlivněn specifikacemi televizoru. Disponuje-li televizor stereofonními reproduktory, bude výstup zvuku z připojeného zařízení stereofonní (2kanálový) stejně jako na televizoru, i když přehráváte vícekanálový zvuk

Indikátor MATRIX nesvítí nebo bliká.

- Pro režim zvukového pole vyberte „CINEMA“ nebo „GAME“.
- V závislosti na formátu zvukového vstupu do procesoru nemusí maticový dekodér fungovat. V tomto případě indikátor MATRIX bliká.

Baterii nelze nabít; indikátor nabíjení bliká.

- Ověřte řádné připojení mezi sluchátky, kabelem micro-USB a počítačem.
- Použijte kabel micro-USB dodaný se systémem.
- S dobíjecí baterií je něco v nepořádku. Obraťte se na nejbližšího prodejce Sony.
- Nabíjejte baterii při okolní teplotě 5 °C až 35 °C.

Na výstupu z konektoru TV (OPT) OUT (THROUGH) na procesoru není žádný signál.

- Připojte procesor k napájecímu zdroji.
- Spusťte přehrávání na optickém digitálním zařízení připojeném ke konektoru TV (OPT) IN.

Ze sluchátek se ozývají pípnutí.

- Zkontrolujte sluchátka, viz „Varovné a provozní signály“ v části „Upozornění“.

Z televizoru ani ze sluchátek nevychází žádný zvuk

- Nastavte položku [TV+HP Audio OUT] v nabídce procesoru na [On]. Pak nastavte na televizoru výstup zvuku na „Reproduktor televizoru“.

Na televizoru se nezobrazí obrazovka nabídky.

- Na televizoru vyberte vstup, k němuž je připojen procesor. Obrazovka nabídky se zobrazí pouze při výběru vstupu, k němuž je připojen procesor.
- Zkontrolujte připojení mezi televizorem a procesorem.
- U některých televizorů může chvíli trvat, než se zobrazí nabídka na obrazovce televizoru.